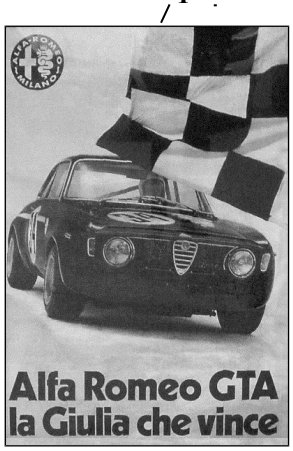

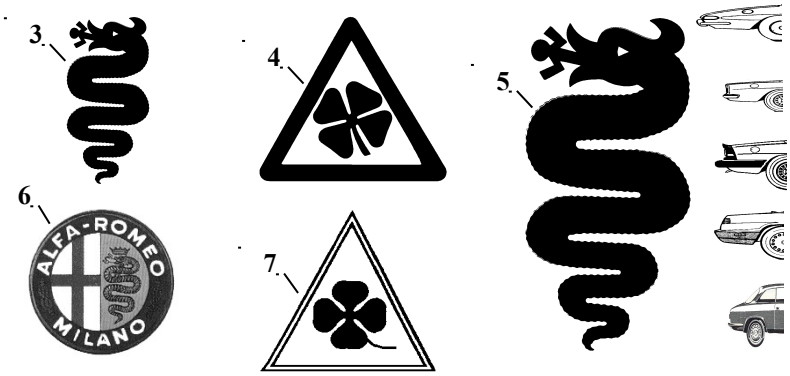

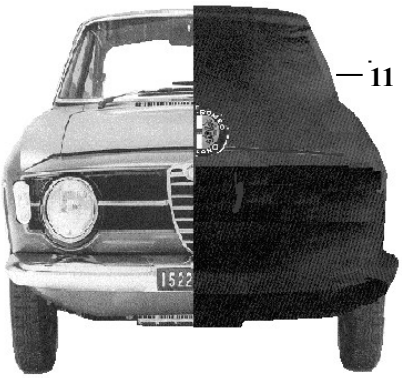

FIG.	N. ORDINAZIONE	DENOMINAZIONE	COLLOCAZIONE	ANNO	Q.TA'
1	325.040.101	Poster Alfa Romeo GTA m.m. 700 x 1000			
2	325.040.102	Poster Alfa Romeo GTA 1300 Junior m.m. 700 x 1000			
3	350.040.131	Adesivo tipo piccolo colore bianco m.m. 180			
3	350.040.132	Adesivo tipo piccolo colore nero m.m. 180			
3	350.040.133	Adesivo tipo piccolo colore rosso m.m. 180			
3	350.040.134	Adesivo tipo piccolo colore giallo m.m. 180			
4	350.040.136	Adesivo quadrifoglio triangolare lato destro m.m. 65 x 70	▯		
4	350.040.137	Adesivo quadrifoglio triangolare lato sinistro m.m. 65 x 70	▯		
5	350.040.138	Adesivo tipo grande colore bianco m.m. 440			
5	350.040.139	Adesivo tipo grande colore nero m.m. 440			
5	350.040.140	Adesivo tipo grande colore rosso m.m. 440			
5	350.040.141	Adesivo tipo grande colore giallo m.m. 440			
6	350.040.142	Adesivo Alfa Romeo Milano m.m. 50			
6	350.040.161	Adesivo Alfa Romeo Milano m.m. 100			
7	350.040.144	Adesivo quadrifoglio triangolare lato destro m.m. 65 x 70	▯		
7	350.040.145	Adesivo quadrifoglio triangolare lato sinistro m.m. 65 x 70	▯		
8	350.040.146	Adesivo quadrifoglio lato destro m.m. 60 x 60	▯		
8	350.040.158	Adesivo quadrifoglio lato destro m.m. 90 x 90	▯		
9	350.040.147	Adesivo quadrifoglio lato sinistro m.m. 60 x 60	▯		
9	350.040.159	Adesivo quadrifoglio lato sinistro m.m. 90 x 90	▯		
10	350.040.148	Adesivo Alfa Romeo m.m. 50			
10	350.040.160	Adesivo Alfa Romeo m.m. 100			
11	325.040.103	Telo copriauto per Alfa Romeo Bertone GT e GTV		1963/76	
11	315.040.106	Telo copriauto per Alfa Romeo spider		1966/93	
12	350.040.149/50/51/52	Adesivo Alfa Romeo mm. 315 x 60 oppure m.m. 100 x 20			
12	350.040.149	Adesivo Alfa Romeo colore bianco			
12	350.040.150	Adesivo Alfa Romeo colore nero			
12	350.040.151	Adesivo Alfa Romeo colore rosso			
12	350.040.152	Adesivo Alfa Romeo colore giallo			
13	350.040.153	Adesivo cofano per 1300/1600			
14	350.040.154	Adesivo cofano per 1750			
15	350.040.155	Adesivo cofano per 2000			

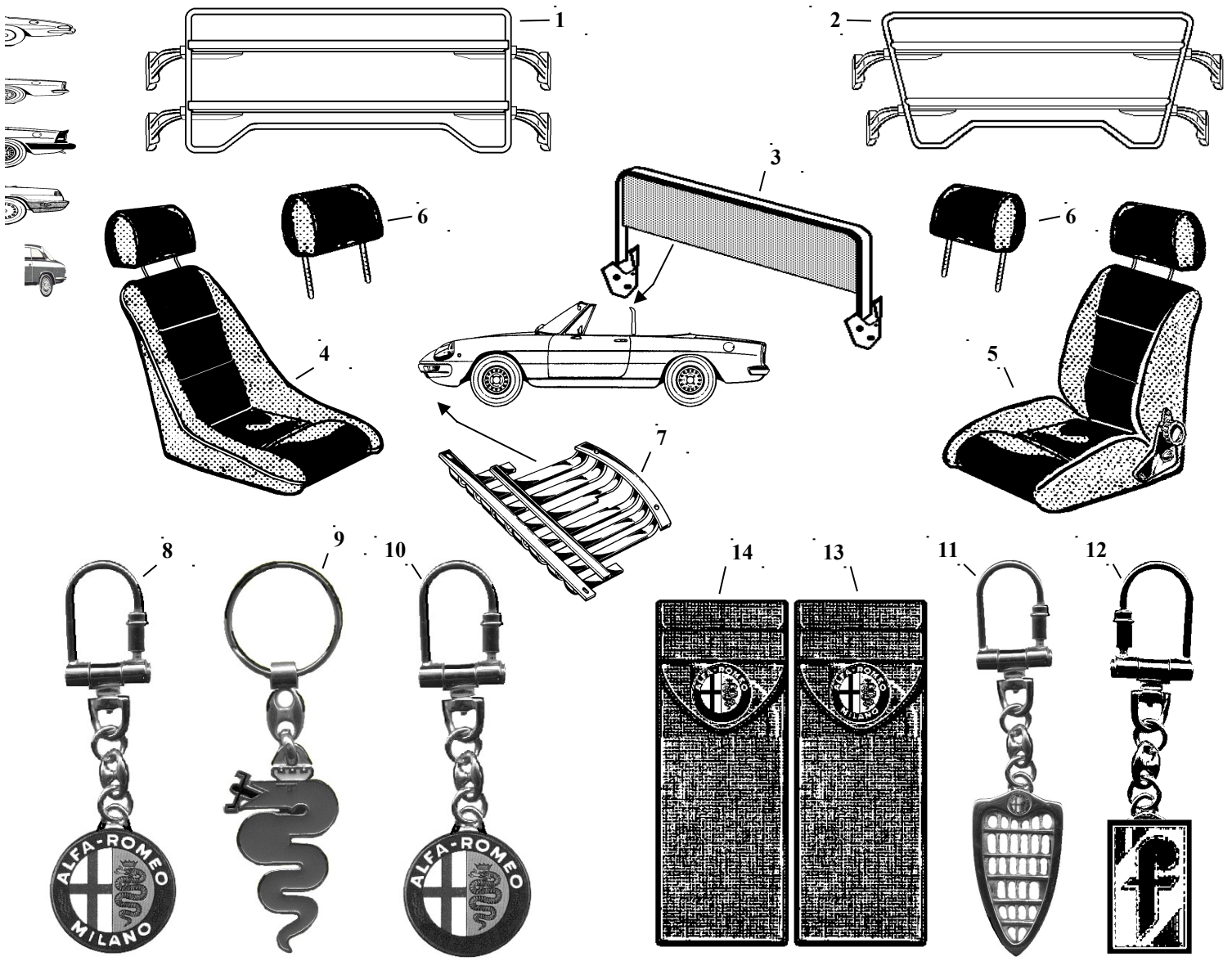

FIG.	N. ORDINAZIONE	DENOMINAZIONE	COLLOCAZIONE	ANNO	Q.TA'
1	240.040.101	Portapacchi rettangolare		1966/93	1
2	240.040.102	Portapacchi		1966/93	1
3	315.040.102	Frangivento		1966/69	1
3	315.040.103	Frangivento		1970/93	1
4	240.040.105	Sedile sportivo fisso di colore nero con parte centrale in velluto	▯	1963/93	2
4	240.040.106	Sedile sportivo fisso in pelle di colore nero	▯	1963/93	2
5	240.040.110	Sedile sportivo destro reclinabile di colore nero con parte centrale in velluto	▯	1963/93	2
5	240.040.112	Sedile sportivo destro reclinabile in pelle di colore nero	▯	1963/93	2
5	240.040.113	Sedile sportivo sinistro reclinabile di colore nero con parte centrale in velluto	▯	1963/93	2
5	240.040.115	Sedile sportivo sinistro reclinabile in pelle di colore nero	▯	1963/93	2
6	240.040.120	Appoggiatesta di colore nero con parte centrale in velluto	▯	1963/93	2
7	350.040.121	Salvacoppa		1963/93	1
8	350.040.122	Portachiavi Alfa Romeo Milano			
9	325.040.123	Portachiavi serpente colore rosso			
9	325.040.124	Portachiavi serpente colore verde			
10	350.040.125	Portachiavi Alfa Romeo			
11	305.040.126	Portachiavi con griglia radiatore			
12	240.040.127	Portachiavi Pininfarina			
13	350.040.128	Borsa attrezzi 1°tipo di colore nero con Alfa Romeo Milano		1966/72	1
14	350.040.129	Borsa attrezzi 2°tipo di colore nero con Alfa Romeo			
4-5-6		**Su richiesta sono disponibili vari abbinamenti di tessuti e colori**			

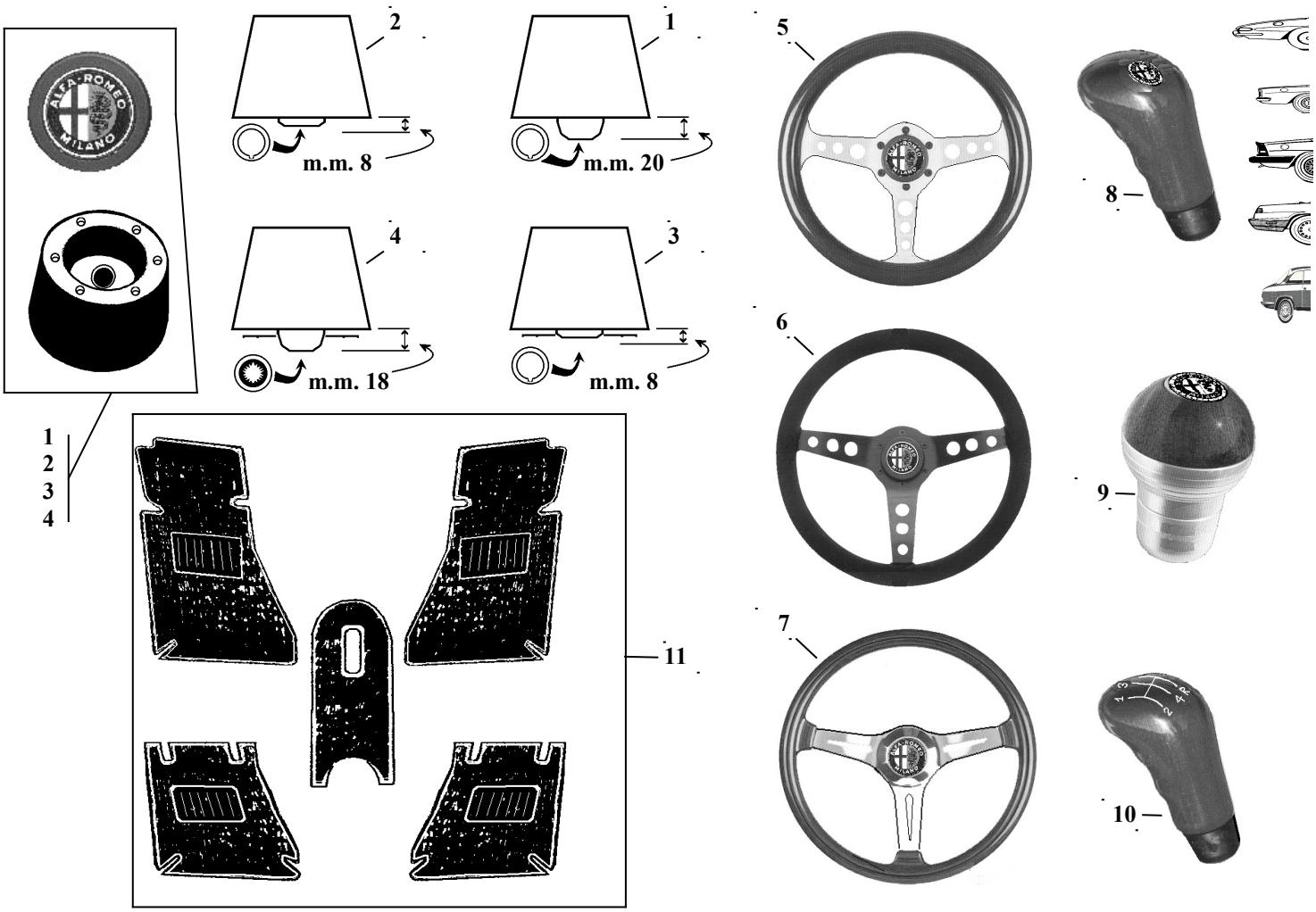

FIG.	N. ORDINAZIONE	DENOMINAZIONE	COLLOCAZIONE	ANNO	Q.TA'
1	350.070.135	Mozzo e pulsante (con uscita per innesto m.m. 20)		1966/79	1
2	350.070.136	Mozzo e pulsante (con uscita per innesto m.m. 8)		1970/80	1
3	315.070.137	Mozzo e pulsante con anello contatto avvisatore (con uscita per innesto m.m. 8)		1980/85	1
4	315.070.138	Mozzo e pulsante (con uscita per innesto a millerighe m.m. 18)		1990/93	1
5	350.070.139	Volante in legno con fori		1966/93	1
6	350.070.140	Volante in pelle con fori		1966/93	1
7	350.070.141	Volante in legno con asole		1966/93	1
7	350.070.142	Volante in pelle con asole		1966/93	1
8	350.066.143	Pomello cambio in legno con stemma		1966/93	1
9	350.066.144	Pomello cambio a sfera (inferiore cromato superiore disponibile in vari colori)		1966/93	1
10	350.066.145	Pomello cambio in legno con numeri		1966/93	1
11	315.018.146	Sovratappeti in gomma colore rosso per (Duetto)		1966/69	1
11	315.018.147	Sovratappeti in gomma colore grigio per (Duetto)		1966/69	1
11	325.018.148	Sovratappeti in gomma colore rosso per G.T. Bertone pedaliera bassa		1963/69	1
11	325.018.149	Sovratappeti in gomma colore grigio per G.T. Bertone pedaliera bassa		1963/69	1
11	315.018.150	Sovratappeti in gomma colore rosso per spider		1970/93	1
11	315.018.151	Sovratappeti in gomma colore grigio per spider		1970/93	1
11	325.018.152	Sovratappeti in gomma colore rosso per G.T. e G.T.V. Bertone pedaliera alta		1970/76	1
11	325.018.153	Sovratappeti in gomma colore grigio per G.T. e G.T.V. Bertone pedaliera alta		1970/76	1
11	315.018.154	Sovratappeti in moquette colore rosso per (Duetto)		1966/69	1
11	315.018.155	Sovratappeti in moquette colore grigio per (Duetto)		1966/69	1
11	325.018.156	Sovratappeti in moquette colore rosso per G.T. Bertone pedaliera bassa		1963/69	1
11	325.018.157	Sovratappeti in moquette colore grigio per G.T. Bertone pedaliera bassa		1963/69	1
11	315.018.158	Sovratappeti in moquette colore rosso per spider		1970/93	1
11	315.018.159	Sovratappeti in moquette colore grigio per spider		1970/93	1
11	325.018.160	Sovratappeti in moquette colore rosso per G.T. e G.T.V. Bertone pedaliera alta		1970/76	1
11	325.018.161	Sovratappeti in moquette colore grigio per G.T. e G.T.V. Bertone pedaliera alta		1970/76	1

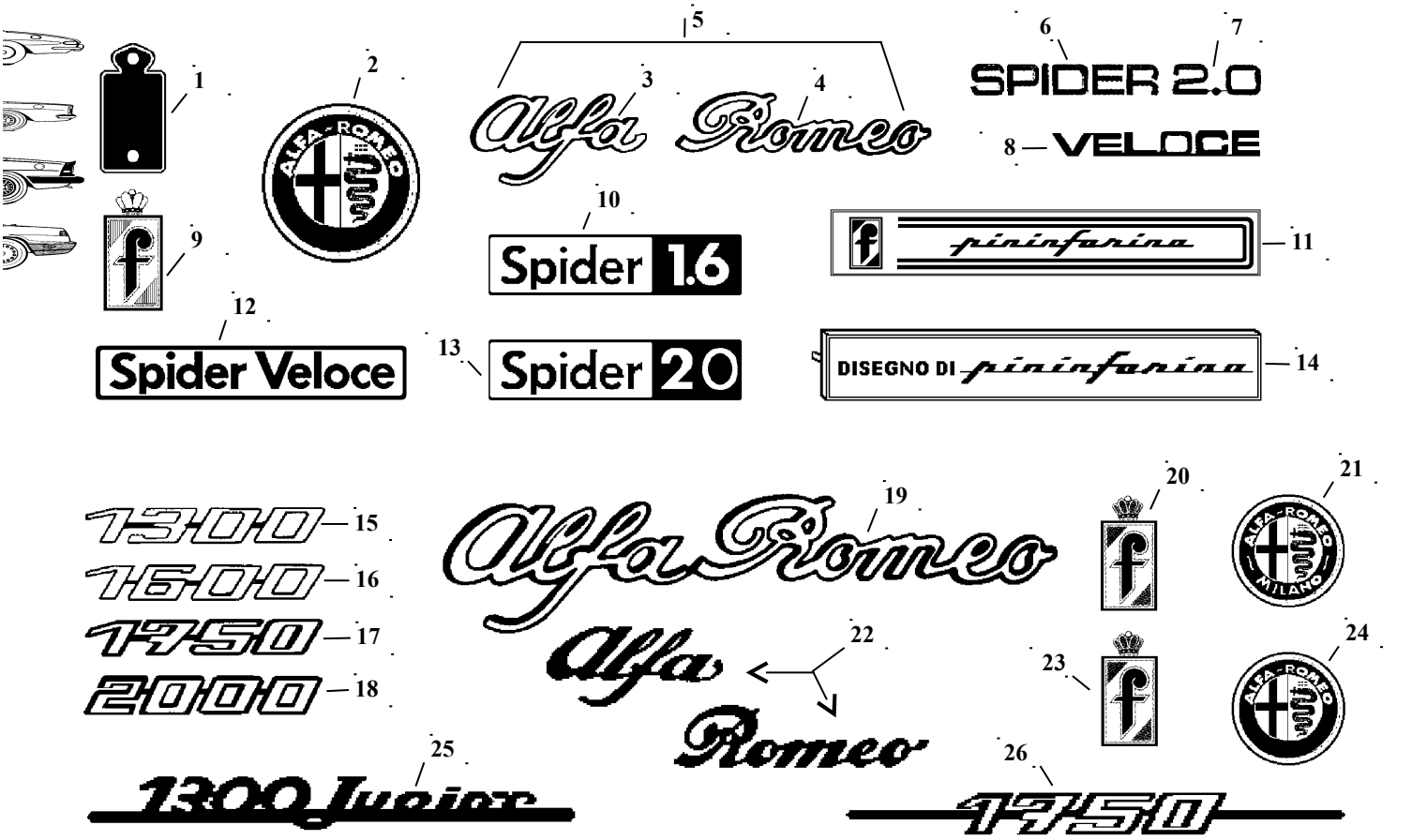

FIG.	N. ORDINAZIONE	DENOMINAZIONE	COLLOCAZIONE	ANNO	Q.TA'
1	207.036.101	Guarnizione per stemma Pininfarina		1978/85	2
2	350.036.102	Stemma Alfa Romeo diametro m.m. 75		1983/93	2
3	315.036.103	Scritta Alfa (plastica cromata)		1990/93	1
4	315.036.104	Scritta Romeo (plastica cromata)		1990/93	1
5	315.036.105	Scritta Alfa Romeo (plastica cromata)		1990/93	1
6	315.036.106	Scritta spider (plastica cromata)		1990/93	1
7	315.036.107	Scritta 2.0 (plastica cromata)		1990/93	1
8	315.036.108	Scritta veloce (plastica cromata)		1990/93	1
9	236.036.109	Stemma Pininfarina (metallo e plastica)		1978/85	2
10	315.036.110	Scritta spider 1600		1983/89	1
11	236.036.111	Scritta Pininfarina		1986/93	2
12	315.036.112	Scritta spider veloce		1983/89	1
13	315.036.113	Scritta spider 2000		1983/89	1
14	236.036.114	Scritta disegno di Pininfarina (alluminio)		1986/93	2
15	315.036.115	Scritta 1300 (metallo cromato)		1969/78	1
16	315.036.116	Scritta 1600 (metallo cromato)		1972/81	1
17	315.036.117	Scritta 1750 (metallo cromato)		1969/73	1
18	315.036.118	Scritta 2000 (metallo cromato)		1971/82	1
19	350.036.119	Scritta Alfa Romeo tipo grande (metallo cromato)		1969/82	1
20	236.036.120	Stemma Pininfarina smaltato		1966/78	2
21	350.036.121	Stemma Alfa Romeo Milano		1966/72	2
22	350.036.122	Scritta Alfa Romeo (metallo cromato)		1966/69	1
23	236.036.123	Stemma Pininfarina verniciato		1966/78	2
24	350.036.124	Stemma Alfa Romeo		1972/82	2
25	315.036.125	Scritta 1300 junior (metallo cromato)		1968/69	1
26	350.036.126	Scritta 1750 (metallo cromato)		1967/69	1

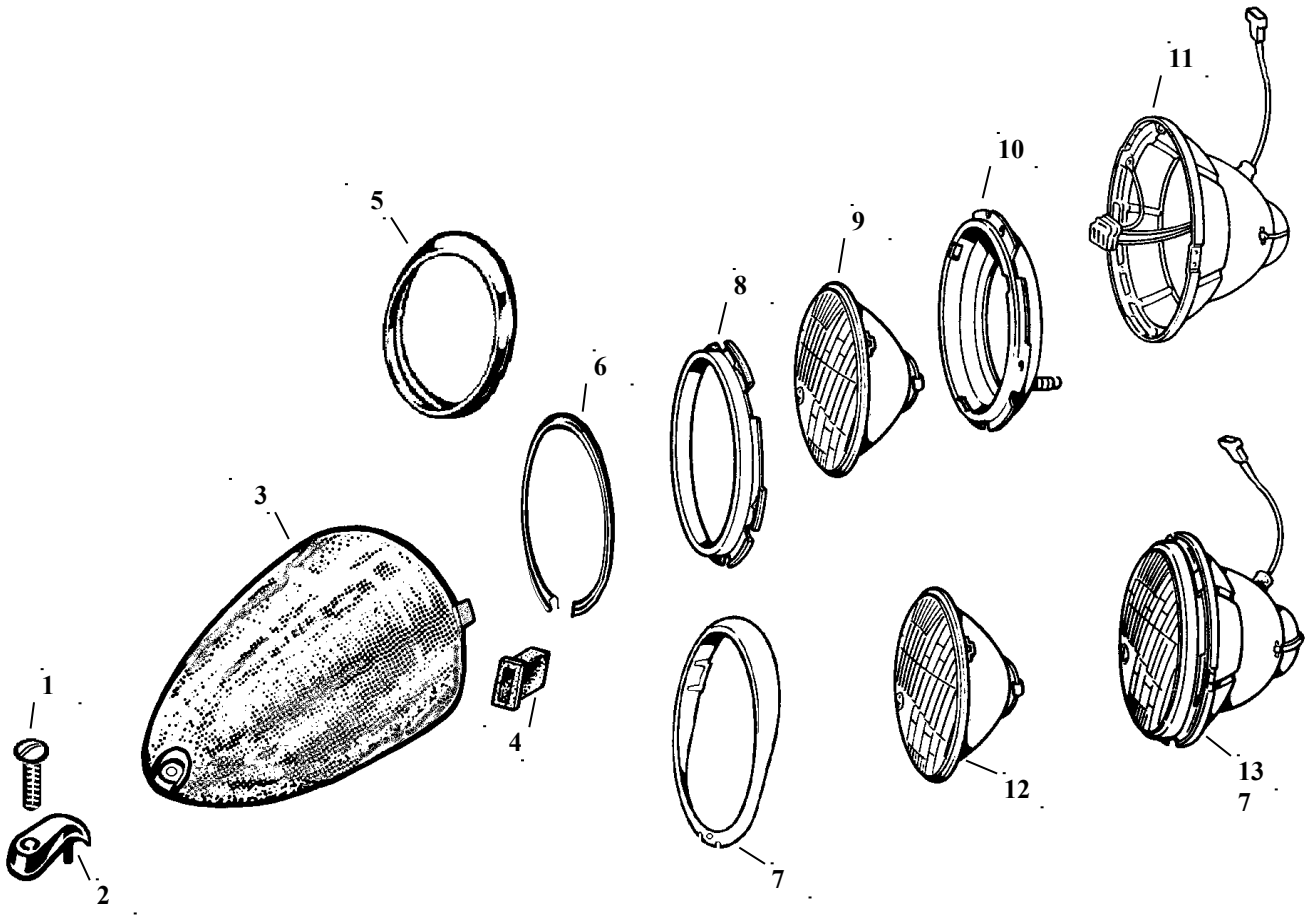

FIG.	N. ORDINAZIONE	DENOMINAZIONE	COLLOCAZIONE	ANNO	Q.TA'
1	315.084.150	Vite cromata		1966/82	2
2	315.084.151	Staffa cromata fissaggio carenatura		1966/82	2
3	315.084.152	Carenatura trasparente proiettore destro		1966/82	1
3	315.084.153	Carenatura trasparente proiettore sinistro		1966/82	1
4	315.084.154	Gommino		1966/82	4
5	315.084.155	Cornice esterna proiettore tipo USA		1966/69	2
6	315.084.156	Cornice esterna proiettore		1966/82	2
7	315.084.158	Cornice esterna proiettore destro		1982/93	1
7	315.084.159	Cornice esterna proiettore sinistro		1982/93	1
8	284.084.160	Anello interno fissaggio gruppo ottico		1966/93	2
9	284.084.161	Gruppo ottico asimmetrico		1966/70	2
10	284.084.162	Supporto gruppo ottico		1966/93	2
11	315.084.163	Calotta		1966/93	2
11	315.084.164	Calotta tipo USA		1966/83	2
12	284.084.165	Gruppo ottico H4		1966/93	2
12	284.084.166	Gruppo ottico tipo USA		1966/93	2
13	315.084.167	Proiettore H4		1966/93	2
13	315.084.168	Proiettore asimmetrico		1966/70	2

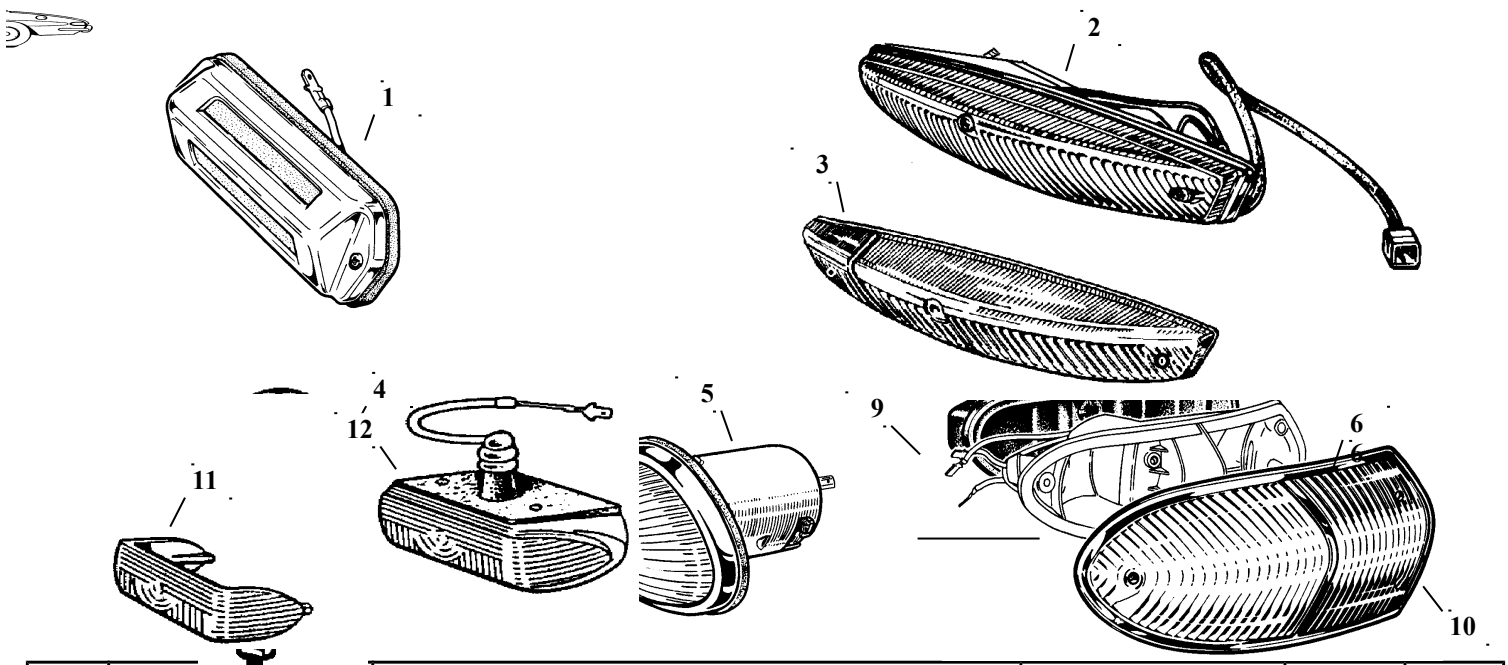

FIG.	N. ORI	DENOMINAZIONE	COLLOCAZIONE	ANNO	Q.TA'
1	315.084.171	Fanale targa		1966/69	2
2	315.084.172	Fanale bianco anteriore destro		1966/69	1
2	315.084.173	Fanale bianco anteriore sinistro		1966/69	1
2	315.084.174	Fanale bianco e arancio anteriore destro		1966/69	1
2	315.084.175	Fanale bianco e arancio anteriore sinistro		1966/69	1
3	315.084.176	Plastica bianca anteriore destra		1966/69	1
3	315.084.177	Plastica bianca anteriore sinistra		1966/69	1
3	315.084.178	Plastica bianca e arancio anteriore destra		1966/69	1
3	315.084.179	Plastica bianca e arancio anteriore sinistra		1966/69	1
4	315.084.180	Catadiottro		1966/69	2
5	284.084.181	Fanalino laterale		1966/69	2
6	315.084.182	Fanale posteriore destro		1966/69	1
6	315.084.183	Fanale posteriore sinistro		1966/69	1
7	315.084.184	Guarnizione posteriore destra		1966/69	1
7	315.084.185	Guarnizione posteriore sinistra		1966/69	1
8	315.084.186	Corpo fanale posteriore destro		1966/69	1
8	315.084.187	Corpo fanale posteriore sinistro		1966/69	1
9	315.084.188	Corpo e guarnizione posteriore destro		1966/69	1
9	315.084.189	Corpo e guarnizione posteriore sinistro		1966/69	1
10	315.084.190	Plastica arancio e rossa posteriore destra		1966/69	1
10	315.084.191	Plastica arancio e rossa posteriore sinistra		1966/69	1
10	315.084.192	Plastica rossa posteriore destra tipo USA		1966/69	1
10	315.084.193	Plastica rossa posteriore sinistra tipo USA		1966/69	1
11	284.084.194	Plastica bianca retromarcia		1966/69	1
12	284.084.196	Fanale retromarcia		1966/69	1

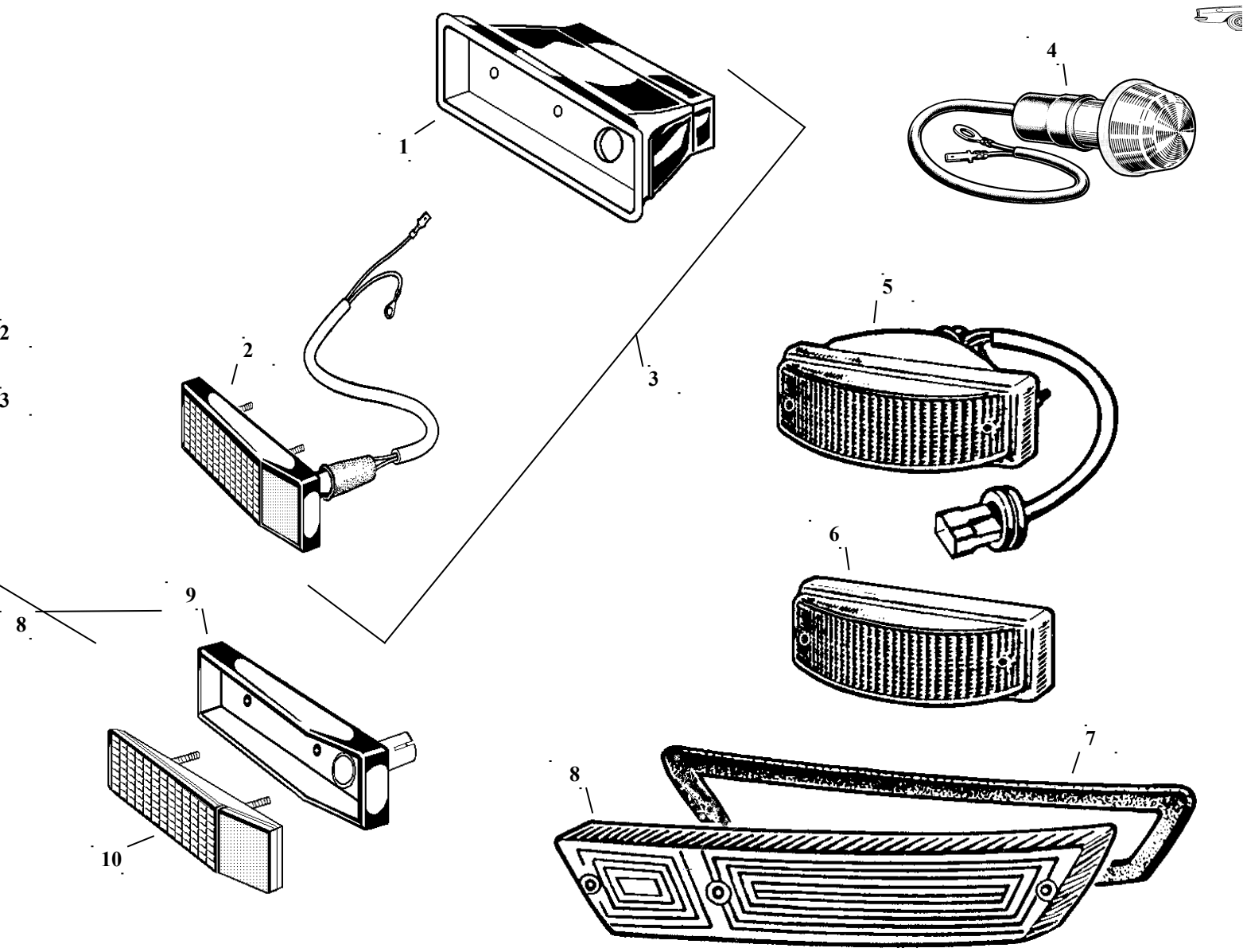

FIG.	N. ORDINAZIONE	DENOMINAZIONE	COLLOCAZIONE	ANNO	Q.TA'
1	315.084.200	Contenitore side marker anteriore destro		1970/82	1
1	315.084.201	Contenitore side marker anteriore sinistro		1970/82	1
2	350.084.203	Side marker arancio completo di cornice cromata		1970/82	2
3	315.084.204	Side marker arancio anteriore destro completo di contenitore		1970/82	1
3	315.084.205	Side marker arancio anteriore sinistro completo di contenitore		1970/82	1
4	350.084.206	Fanalino laterale		1970/82	2
5	315.084.208	Fanale arancio anteriore destro tipo USA		1970/82	1
5	315.084.209	Fanale arancio anteriore sinistro tipo USA		1970/82	1
6	315.084.210	Plastica arancio anteriore destra tipo USA		1970/82	1
6	315.084.211	Plastica arancio anteriore sinistra tipo USA		1970/82	1
7	315.084.212	Guarnizione		1970/82	2
8	315.084.214	Plastica bianca anteriore destra		1970/82	1
8	315.084.215	Plastica bianca anteriore sinistra		1970/82	1
8	315.084.216	Plastica bianca e arancio anteriore destra		1970/82	1
8	315.084.217	Plastica bianca e arancio anteriore sinistra		1970/82	1
8	315.084.218	Plastica arancio anteriore destra tipo USA		1970/82	1
8	315.084.219	Plastica arancio anteriore sinistra tipo USA		1970/82	1
9	350.084.220	Cornice cromata per side marker con portalampada		1970/82	4
10	350.084.221	Side marker arancio anteriore		1970/82	2

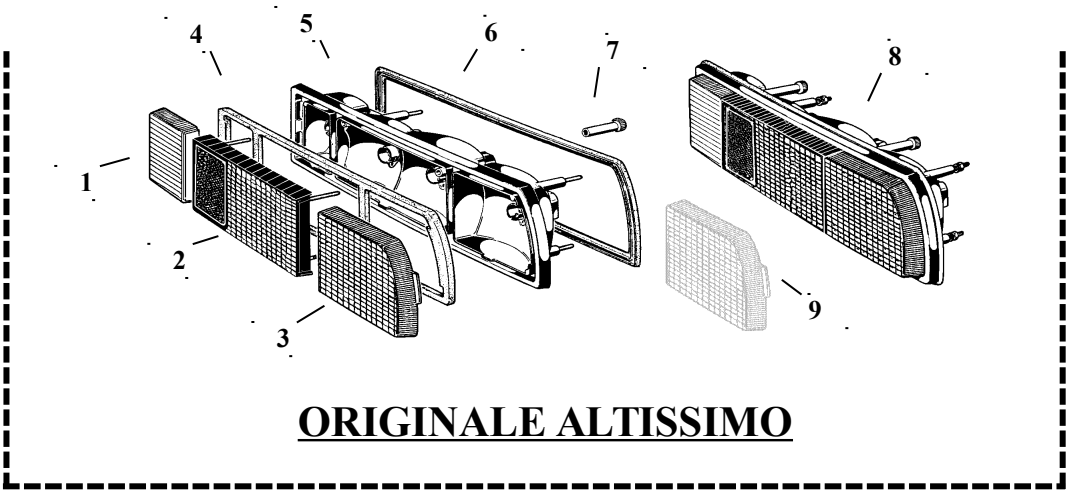

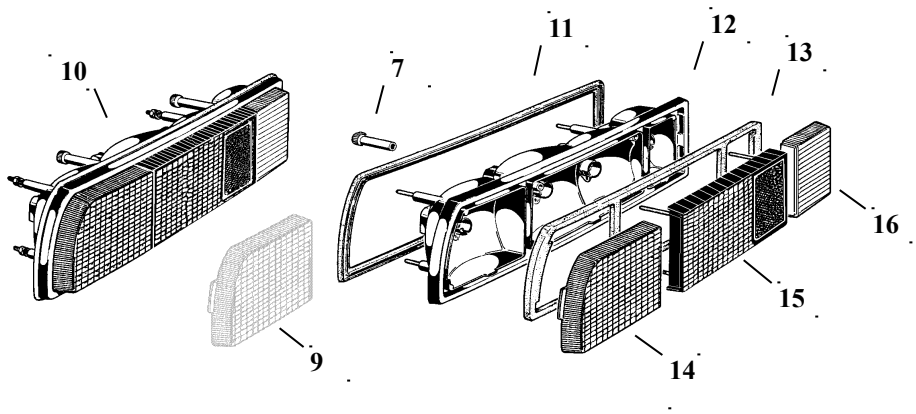

FIG.	N. ORDINAZIONE	DENOMINAZIONE	COLLOCAZIONE	ANNO	Q.TA'
1	315.084.224	Plastica bianca posteriore destra altissimo		1970/82	1
1	315.084.225	Plastica bianca posteriore sinistra altissimo		1970/82	1
2	315.084.226	Plastica rossa con catadiottro posteriore destra altissimo		1970/82	1
2	315.084.227	Plastica rossa con catadiottro posteriore sinistra altissimo		1970/82	1
3	315.084.228	Plastica arancio posteriore destra altissimo		1970/82	1
3	315.084.229	Plastica arancio posteriore sinistra altissimo		1970/82	1
4	315.084.230	Guarnizione destra		1970/82	1
4	315.084.231	Guarnizione sinistra		1970/82	1
5	315.084.232	Corpo fanale posteriore destro		1970/82	1
5	315.084.233	Corpo fanale posteriore sinistro		1970/82	1
6	315.084.234	Guarnizione base fanale destra		1970/82	1
6	315.084.235	Guarnizione base fanale sinistra		1970/82	1
7	284.084.001	Vite		1970/82	8
8	315.084.236	Fanale posteriore destro altissimo		1970/82	1
8	315.084.237	Fanale posteriore sinistro altissimo		1970/82	1
9	315.084.238	Plastica rossa posteriore destra altissimo tipo USA		1970/82	1
9	315.084.239	Plastica rossa posteriore sinistra altissimo tipo USA		1970/82	1
10	315.084.240	Fanale posteriore destro		1970/82	1
10	315.084.241	Fanale posteriore sinistro		1970/82	1
11	315.084.242	Guarnizione base fanale destra		1970/82	1
11	315.084.243	Guarnizione base fanale sinistra		1970/82	1
12	315.084.244	Corpo fanale posteriore destro		1970/82	1
12	315.084.245	Corpo fanale posteriore sinistro		1970/82	1
13	315.084.246	Guarnizione		1970/82	2
14	315.084.248	Plastica arancio posteriore destra		1970/82	1
14	315.084.249	Plastica arancio posteriore sinistra		1970/82	1
15	315.084.250	Plastica rossa con catadiottro posteriore destra		1970/82	1
15	315.084.251	Plastica rossa con catadiottro posteriore sinistra		1970/82	1
16	315.084.252	Plastica bianca posteriore destra		1970/82	1

16	315.084.253	Plastica bianca posteriore sinistra		1970/82	1

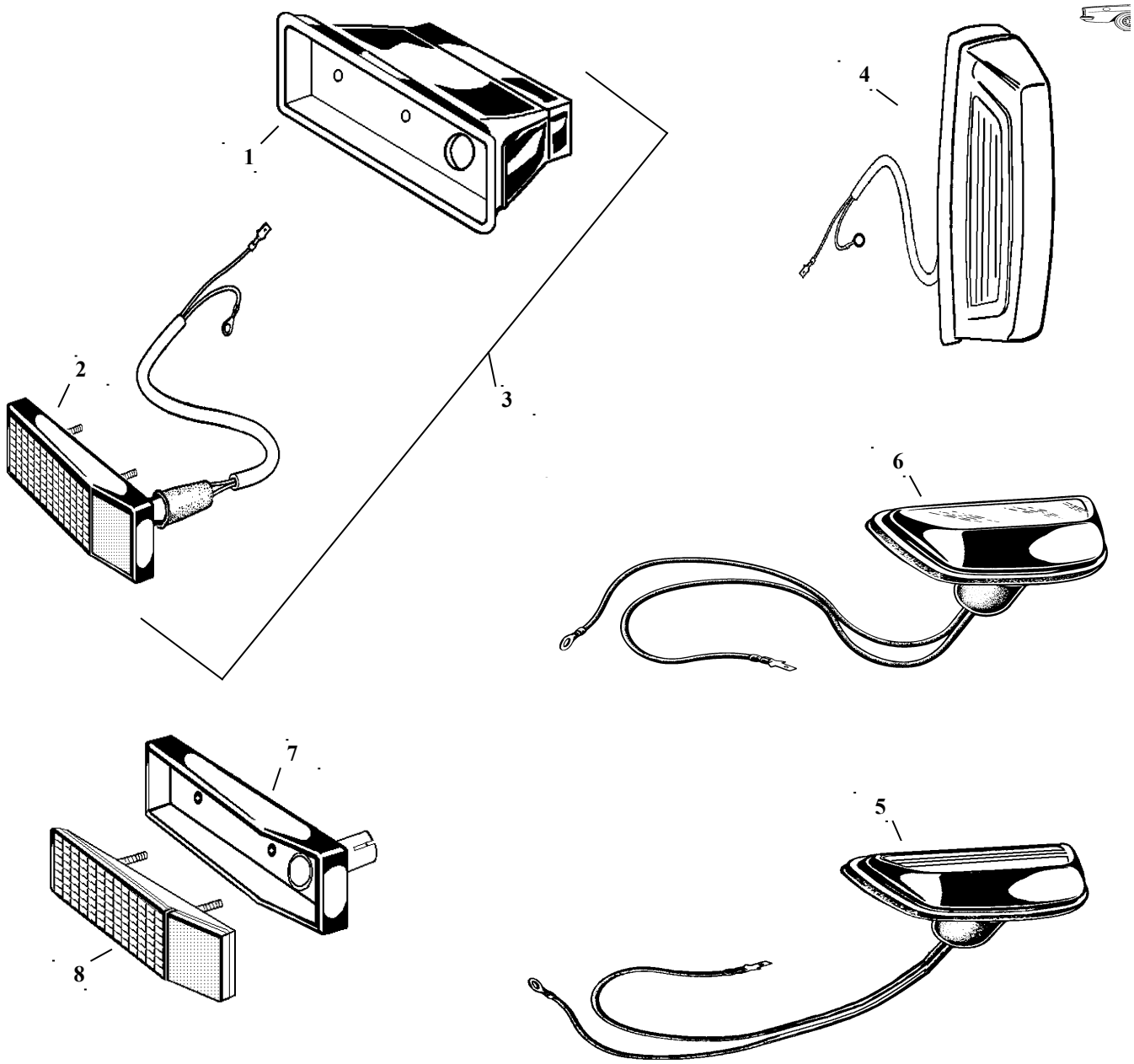

FIG.	N. ORDINAZIONE	DENOMINAZIONE	COLLOCAZIONE	ANNO	Q.TA'
1	315.084.254	Contenitore side marker posteriore destro	□	1970/82	1
1	315.084.255	Contenitore side marker posteriore sinistro	□	1970/82	1
2	350.084.256	Side marker rosso completo di cornice cromata	□□	1970/82	2
3	315.084.258	Side marker rosso posteriore destro completo di contenitore	□	1970/82	1
3	315.084.259	Side marker rosso posteriore sinistro completo di contenitore	□	1970/82	1
4	284.084.260	Fanale targa tipo USA	□□	1970/82	2
5	284.084.261	Fanale targa tipo Altissimo	□□	1970/82	2
6	284.084.262	Fanale targa tipo Carello	□□	1970/82	2
7	350.084.220	Cornice cromata per side marker con portalampada	□□	1970/82	4
8	350.084.263	Side marker rosso	□□	1970/82	2

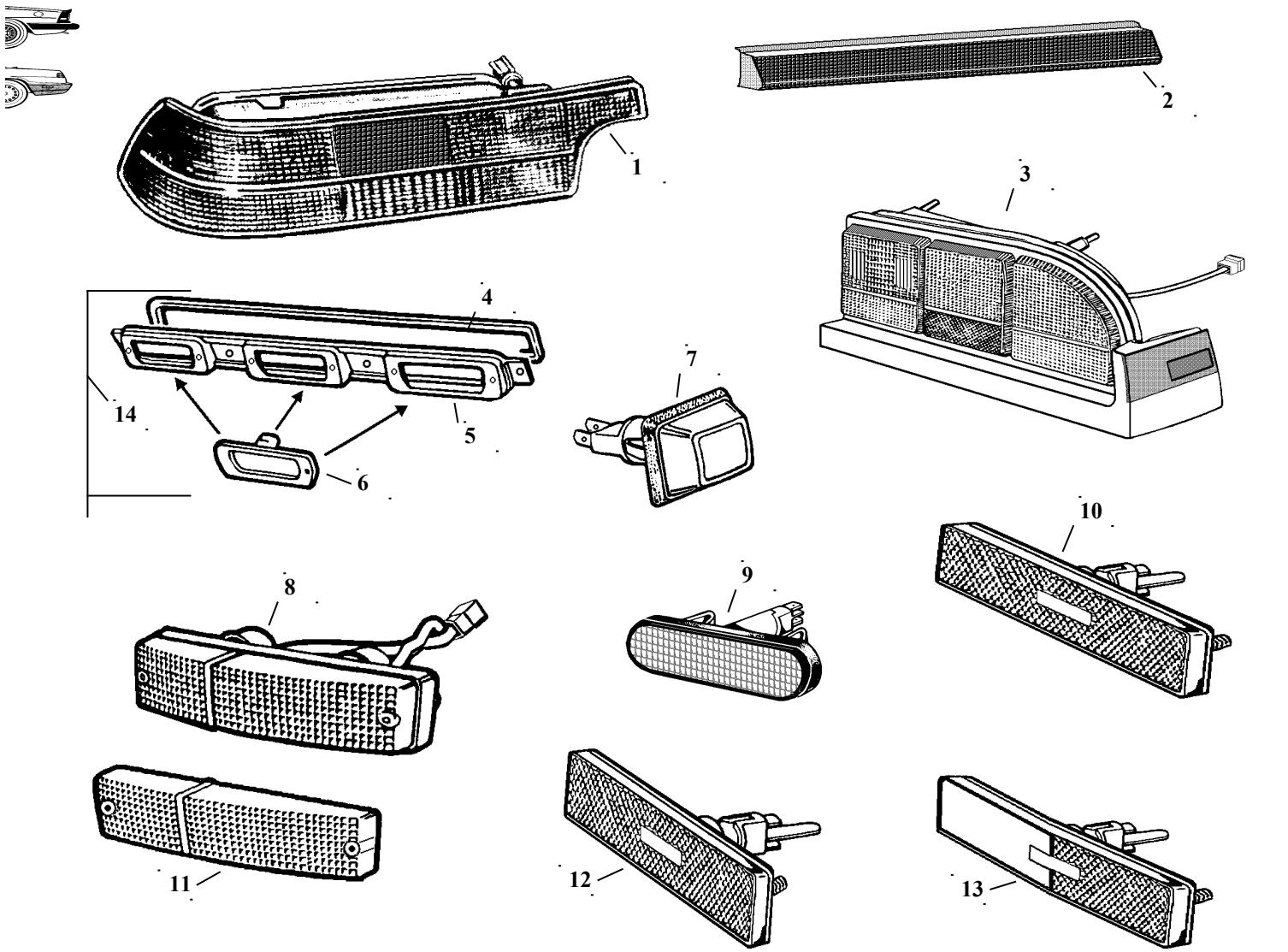

FIG.	N. ORDINAZIONE	DENOMINAZIONE	COLLOCAZIONE	ANNO	Q.TA'
1	315.084.266	Fanale posteriore destro		1990/93	1
1	315.084.267	Fanale posteriore sinistro		1990/93	1
2	315.084.268	Luce targa		1990/93	1
3	315.084.270	Fanale posteriore destro		1983/89	1
3	315.084.271	Fanale posteriore sinistro		1983/89	1
4	315.084.272	Guarnizione		1983/89	1
5	315.084.273	Supporto fanali targa		1983/89	1
6	315.084.274	Fanale targa		1983/89	3
7	315.084.275	Fanalino laterale		1983/89	2
8	315.084.276	Fanale anteriore destro		1983/93	1
8	315.084.277	Fanale anteriore sinistro		1983/93	1
8	315.084.278	Fanale anteriore destro tipo USA		1983/93	1
8	315.084.279	Fanale anteriore sinistro tipo USA		1983/93	1
9	315.084.280	Fanalino laterale		1989/93	2
10	315.084.282	Side marker rosso posteriore destro		1990/93	1
10	315.084.283	Side marker rosso posteriore sinistro		1990/93	1
11	315.084.284	Plastica bianca e arancio anteriore destra		1983/93	1
11	315.084.285	Plastica bianca e arancio anteriore sinistra		1983/93	1
12	315.084.286	Side marker arancio anteriore destro e sinistro		1983/89	2
13	315.084.288	Side marker arancio anteriore destro		1990/93	1
13	315.084.289	Side marker arancio anteriore sinistro		1990/93	1
14	315.084.290	Fanale targa completo		1983/89	1

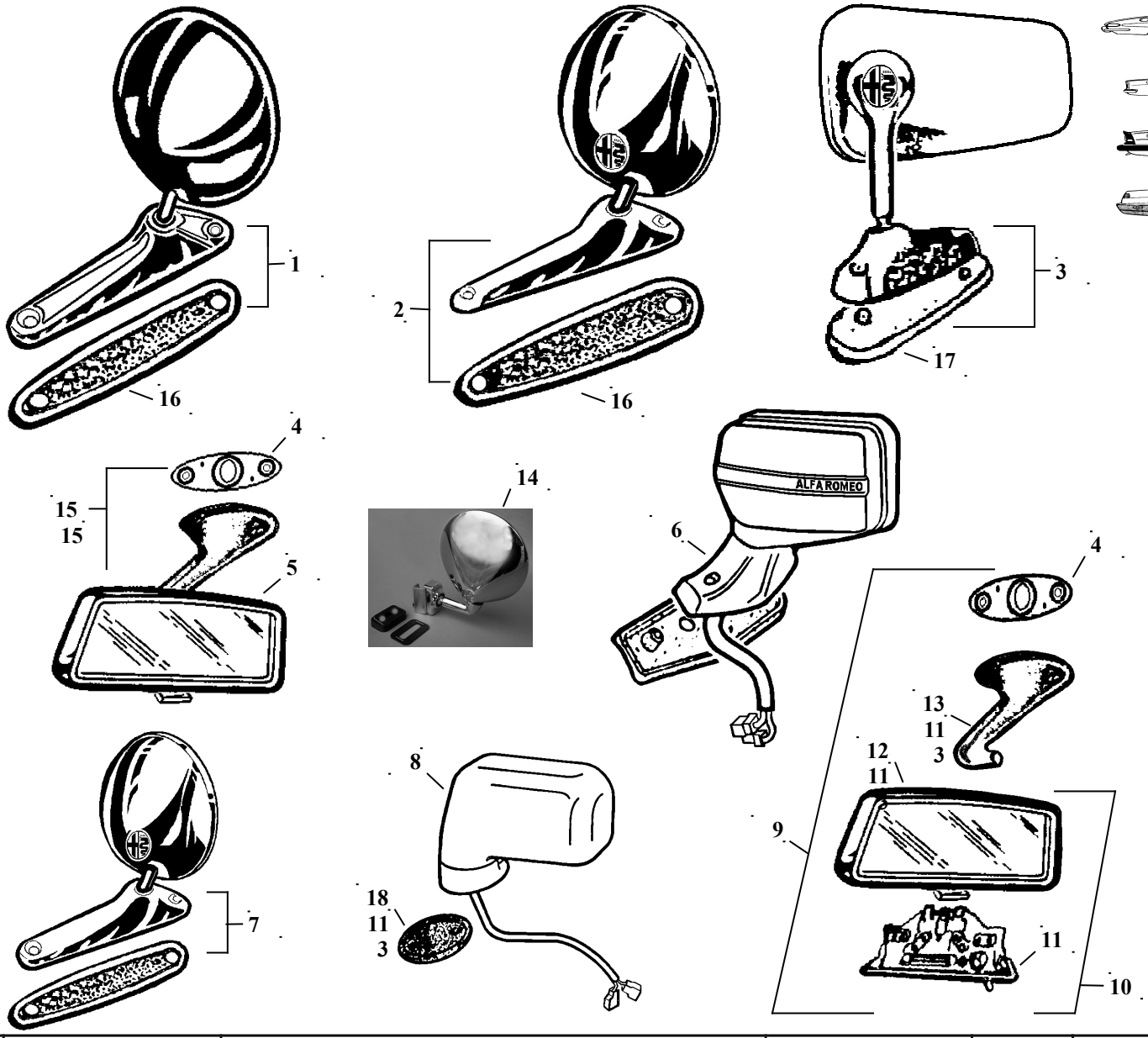

FIG.	N. ORDINAZIONE	DENOMINAZIONE	COLLOCAZIONE	ANNO	Q.TA'
1	208.008.301	Specchio retrovisore		1966/69	1
2	350.008.302	Specchio retrovisore originale made in italy		1970/78	1
3	350.008.304	Specchio retrovisore		1978/84	2
4	208.008.305	Supporto specchio		1966-93	1
5	208.008.306	Specchio interno senza luce		1983/93	1
6	315.008.308	Specchio retrovisore destro		1986/89	1
6	315.008.309	Specchio retrovisore sinistro		1986/89	1
7	350.008.310	Specchio retrovisore replica		1970/78	1
8	315.008.312	Specchio retrovisore destro		1990/93	1
8	315.008.313	Specchio retrovisore sinistro		1990/93	1
9	315.008.314	Specchio interno con luce (gruppo completo)		1966/83	1
10	315.008.315	Specchio interno con luce		1966/83	1
11	208.008.316	Luce di cortesia		1966/83	1
12	315.008.317	Specchio interno		1966/83	1
13	315.008.318	Braccio specchio		1966/83	1
14	240.008.305	Specchio retrovisore con fissaggio a morsetto			1
15	208.008.320	Specchio interno senza luce con riscontro di supporto A.R. spider 83-93 e 124 spider 2000		1983/93	1
16	208.007.102	Guarnizione piede specchio base piccola		1966/78	1
17	208.007.105	Guarnizione piede specchio base grande		1978/84	1

18	208.007.107	Guarnizione piede specchio Alfa Romeo spider 90/93		1990/93	2

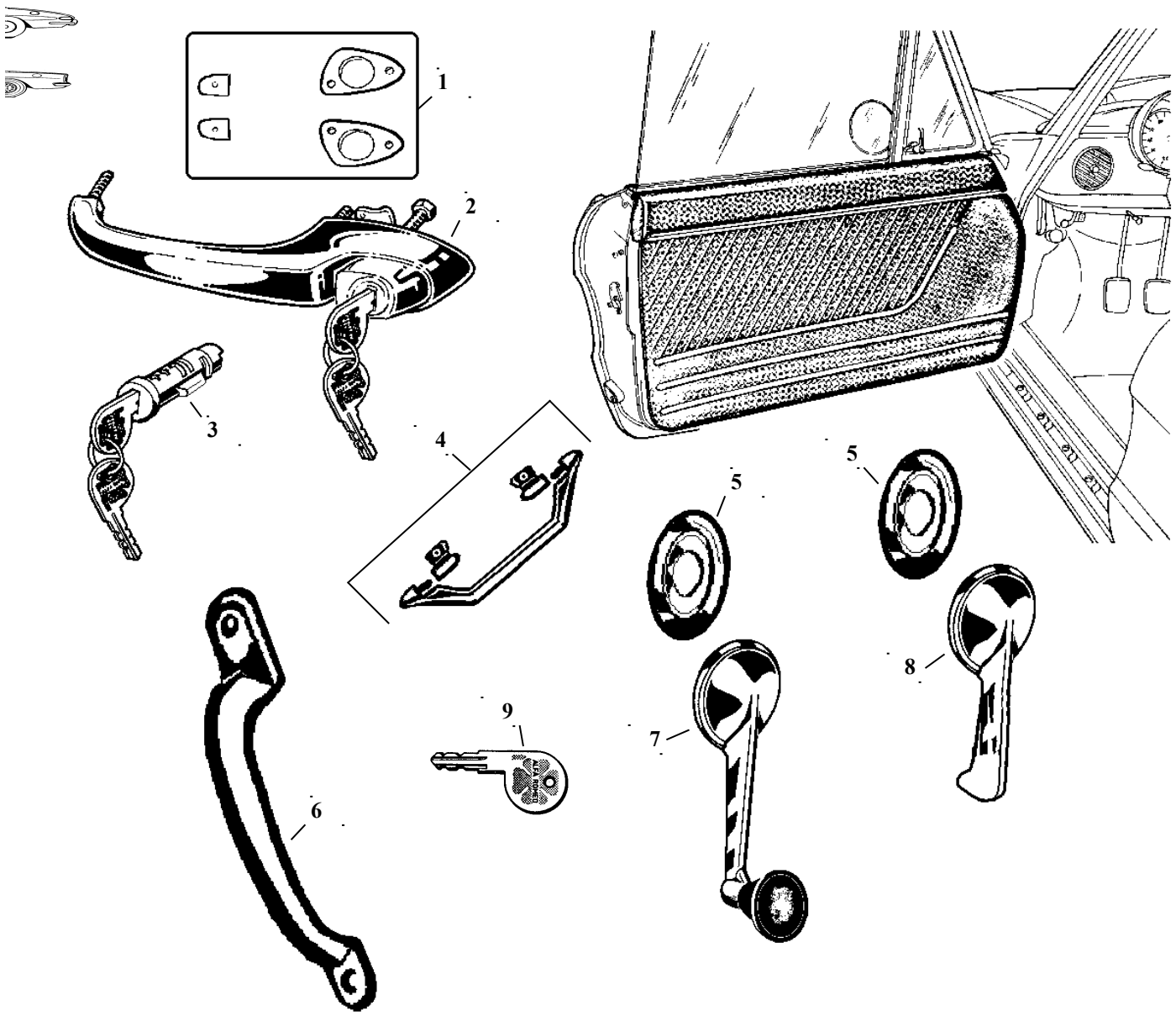

FIG.	N. ORDINAZIONE	DENOMINAZIONE	COLLOCAZIONE	ANNO	Q.TA'
1	315.008.351	Serie guarnizioni sottomaniglia destra e sinistra		1966/78	1
2	315.008.352	Maniglia esterna porta destra		1966/78	1
2	315.008.353	Maniglia esterna porta sinistra		1966/78	1
2	315.008.354	Maniglie esterne destra e sinistra		1966/78	2
3	315.008.355	Blocchetti maniglie porte fornitura in coppia		1966/78	2
4	218.008.349	Maniglia interna tiraporta lato sinistro		1966/78	1
5	315.008.357	Rosone sottomaniglia		1966/78	4
6	315.008.358	Maniglia interna tiraporta lato destro		1966/78	1
7	315.008.359	Maniglia alzacristallo		1966/78	1
8	315.008.360	Maniglia interna apriporta		1966/78	1
9	350.008.361	Chiave per duplicati porte cofano posteriore e cassetto cruscotto		1966/78	

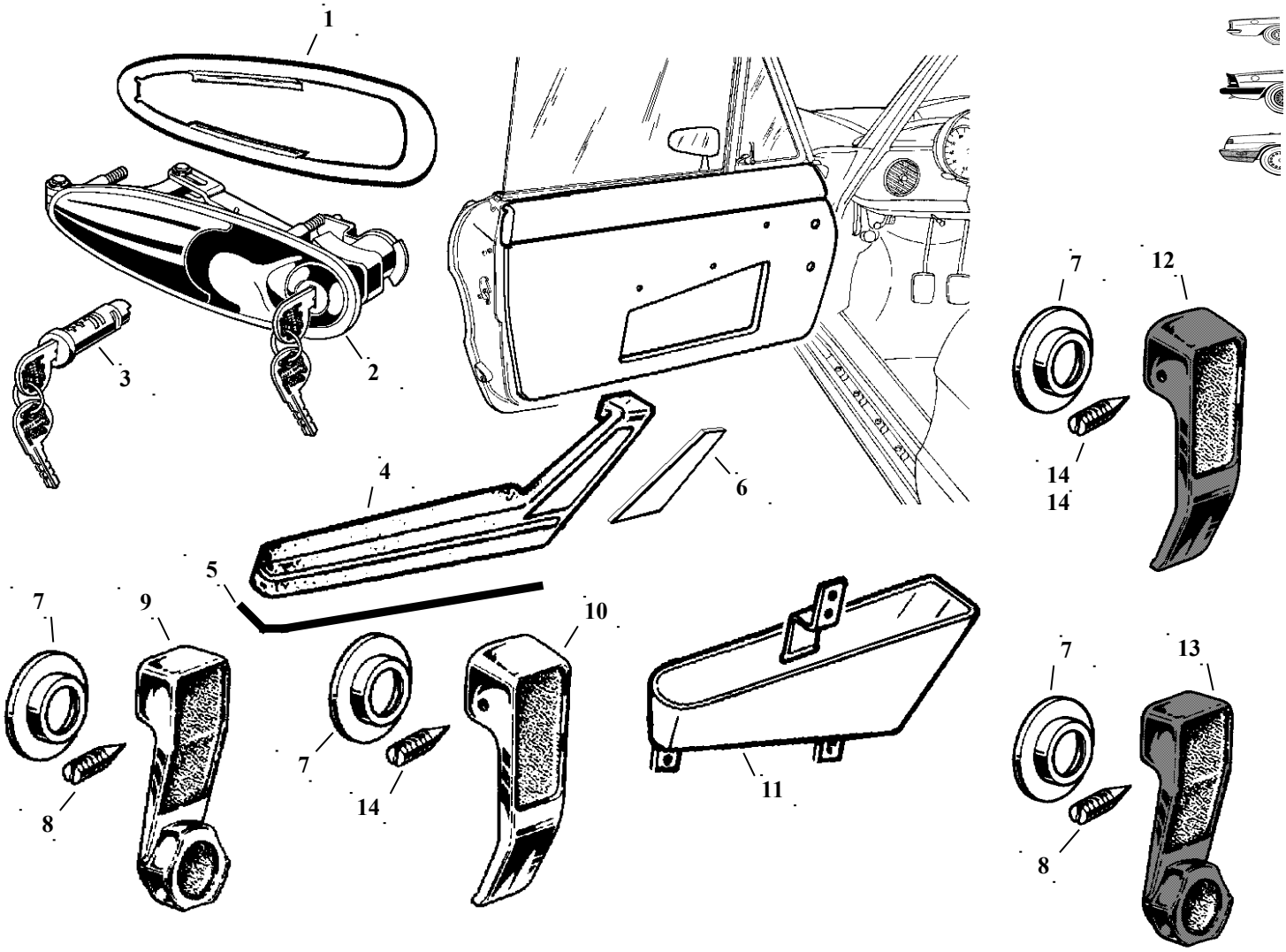

FIG.	N. ORDINAZIONE	DENOMINAZIONE	COLLOCAZIONE	ANNO	Q.TA'
1	218.008.365	Guarnizione sottomaniglia destra e sinistra		1970/93	2
2	315.008.366	Maniglia esterna porta destra		1970/93	1
2	315.008.367	Maniglia esterna porta sinistra		1970/93	1
2	315.008.368	Maniglie esterne destra e sinistra		1970/93	2
3	315.008.369	Blocchetti maniglie porte fornitura in coppia		1970/93	2
4	315.008.370	Bracciolo destro nero		1978/89	1
4	315.008.371	Bracciolo sinistro nero		1978/89	1
5	315.008.372	Profilo cromato		1978/89	2
6	315.008.374	Piastrina cromata bracciolo destro		1978/89	1
6	315.008.375	Piastrina cromata bracciolo sinistro		1978/89	1
7	350.008.376	Rosone sottomaniglia		1978/93	4
8	350.008.377	Vite maniglia alzacristallo		1978/93	2
9	350.008.378	Maniglia alzacristallo cromata		1978/89	2
10	350.008.379	Maniglia interna apriporta cromata		1978/89	2
11	315.008.380	Tasca destra portaoggetti		1978/89	1
11	315.008.381	Tasca sinistra portaoggetti		1978/89	1
12	315.008.382	Maniglia interna apriporta nera		1989/93	2
13	315.008.383	Maniglia alzacristallo nera		1989/93	2
14	350.008.384	Vite maniglia apriporta interno		1978/93	2

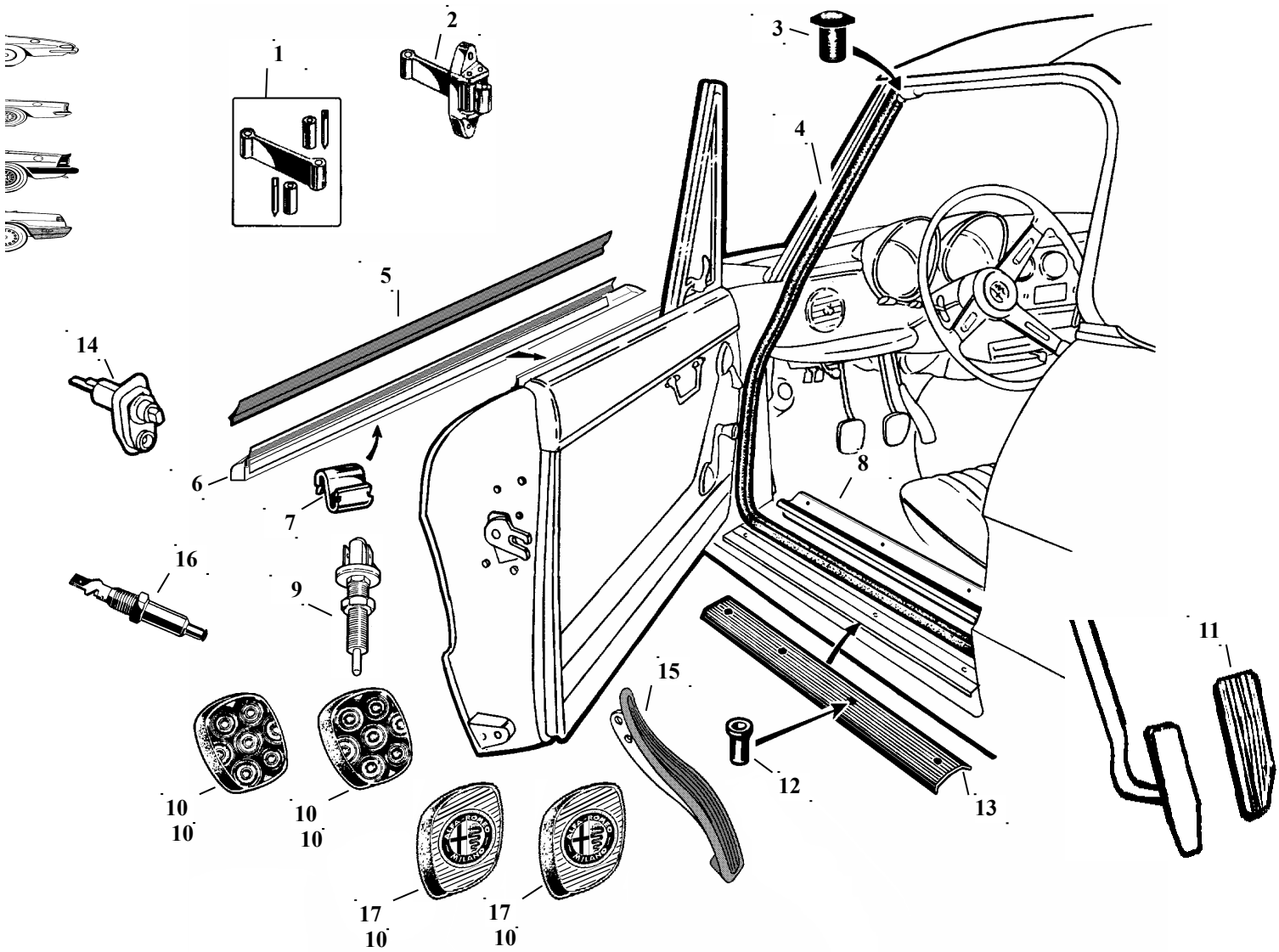

FIG.	N. ORDINAZIONE	DENOMINAZIONE	COLLOCAZIONE	ANNO	Q.TA'
1	315.008.391	Serie riparazione arresto porta	□	1966/93	2
2	315.008.392	Arresto porta completo	□	1966/93	2
3	207.008.393	Tappo guarnizione vano porta	□	1966/93	2
4	207.008.394	Guarnizione vano porte	□	1966/82	2
4	207.008.395	Guarnizione vano porte con velluto	□	1982/93	2
5	207.008.396	Guarnizione rasavetro	□	1966/93	2
6	315.008.398	Modanatura rasavetro destra completa	□	1966/93	1
6	315.008.399	Modanatura rasavetro sinistra completa	□	1966/93	1
7	315.008.400	Molla fissaggio modanatura	□	1966/82	6
7	315.008.402	Profilo plastica fissaggio modanatura destra	□	1982/93	1
7	315.008.403	Profilo plastica fissaggio modanatura sinistra	□	1982/93	1
8	315.008.404	Batticalcagno parte interna destro e sinistro	□ □	1966/87	2
8	315.008.405	Batticalcagno parte interna destro e sinistro colore nero	□ □	1987/93	2
9	350.088.406	Interruttore stop		1966/93	1
10	350.062.101	Gommino copripedale		1966/93	2
11	315.062.102	Gommino capripedale acceleratore		1987/93	1
12	315.008.407	Fissaggio battitacco esterno	□	1966/93	8
13	315.008.408	Batticalcagno esterno	□	1966/93	2
14	315.088.409	Pulsante luce porta	□	1990/93	2
15	350.062.103	Pedale acceleratore		1966/69	1
15	350.062.104	Pedale acceleratore		1970/86	1
16	350.088.410	Pulsante luce porta	□	1966/89	1

17	350.062.106	Gommino copripedale con stemma Alfa Romeo Milano		1966/93	2

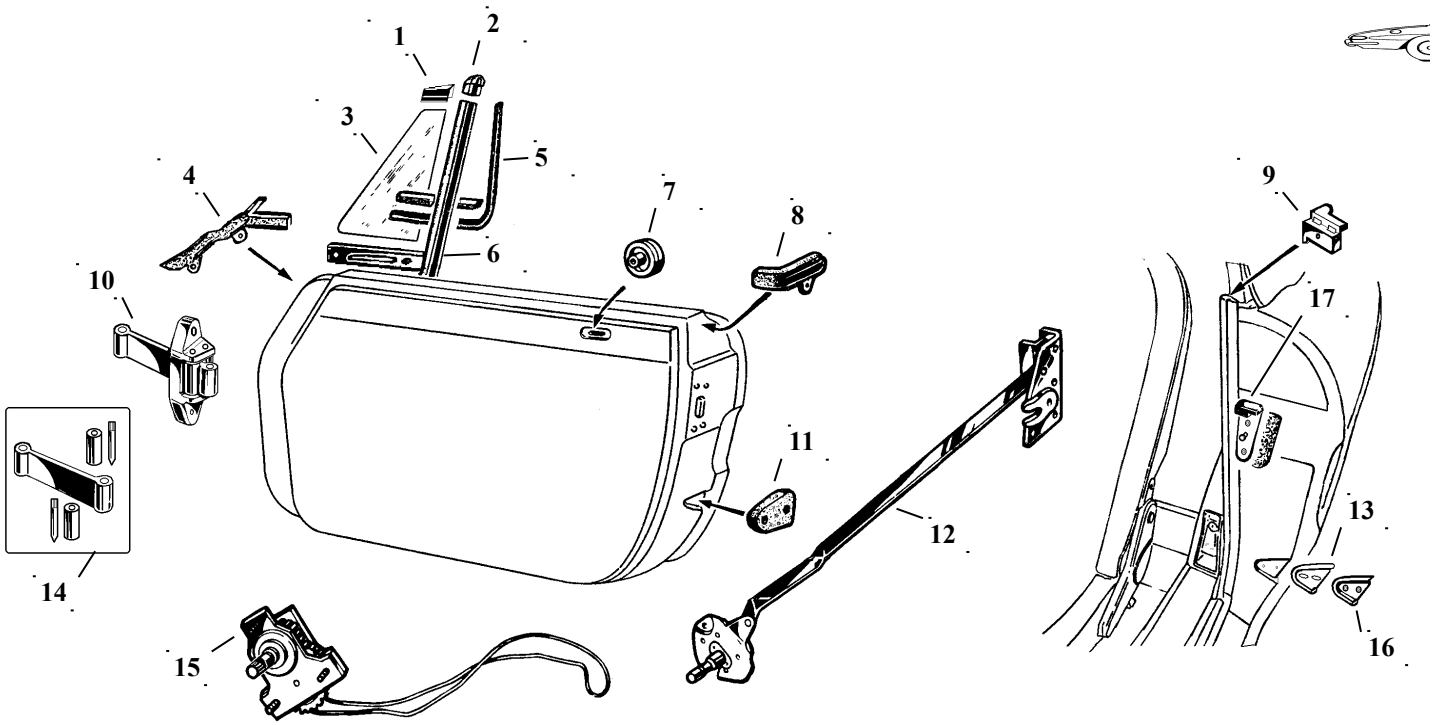

FIG.	N. ORDINAZIONE	DENOMINAZIONE	COLLOCAZIONE	ANNO	Q.TA'
1	315.008.411	Protezione superiore cristallo fisso		1966/69	2
2	315.008.412	Gommino terminale guarnizione guidavetro destro		1966/69	1
2	315.008.413	Gommino terminale guarnizione guidavetro sinistro		1966/69	1
3	315.008.414	Cristallo fisso destro		1966/69	1
3	315.008.415	Cristallo fisso sinistro		1966/69	1
4	315.008.416	Guarnizione anteriore angolo porta destra		1966/93	1
4	315.008.417	Guarnizione anteriore angolo porta sinistra		1966/93	1
5	315.008.419	Guarnizione vetro fisso		1966/78	2
6	315.008.420	Telaio cristallo fisso destro		1966/69	1
6	315.008.421	Telaio cristallo fisso sinistro		1966/69	1
7	315.008.422	Puleggia filo alzacristallo		1966/69	6
8	315.008.424	Guarnizione posteriore angolo porta destra		1966/93	1
8	315.008.425	Guarnizione posteriore angolo porta sinistra		1966/93	1
9	315.008.426	Terminale posteriore guarnizione vano porta destra		1966/69	1
9	315.008.427	Terminale posteriore guarnizione vano porta sinistra		1966/69	1
10	315.008.392	Arresto porta completo		1966/93	2
11	207.008.428	Tassello centraggio porta destra		1966/74	1
11	207.008.429	Tassello centraggio porta sinistra		1966/74	1
12	315.008.430	Serratura completa destra		1966/69	1
12	315.008.431	Serratura completa sinistra		1966/69	1
13	207.008.432	Guarnizione scodellino centraggio porta destra		1966/93	1
13	207.008.433	Guarnizione scodellino centraggio porta sinistra		1966/93	1
14	315.008.391	Serie riparazione arresto porta		1966/93	2
15	315.008.434	Meccanismo alzacristallo destro		1966/69	1
15	315.008.435	Meccanismo alzacristallo sinistro		1966/69	1
16	218.008.436	Scodellino centraggio porta destra		1966/86	1
16	218.008.437	Scodellino centraggio porta sinistra		1966/86	1
17	218.008.438	Riscontro serratura porta destra		1966/69	1

17	218.008.439	Riscontro serratura porta sinistra		1966/69	1

ACCESSORI PORTE

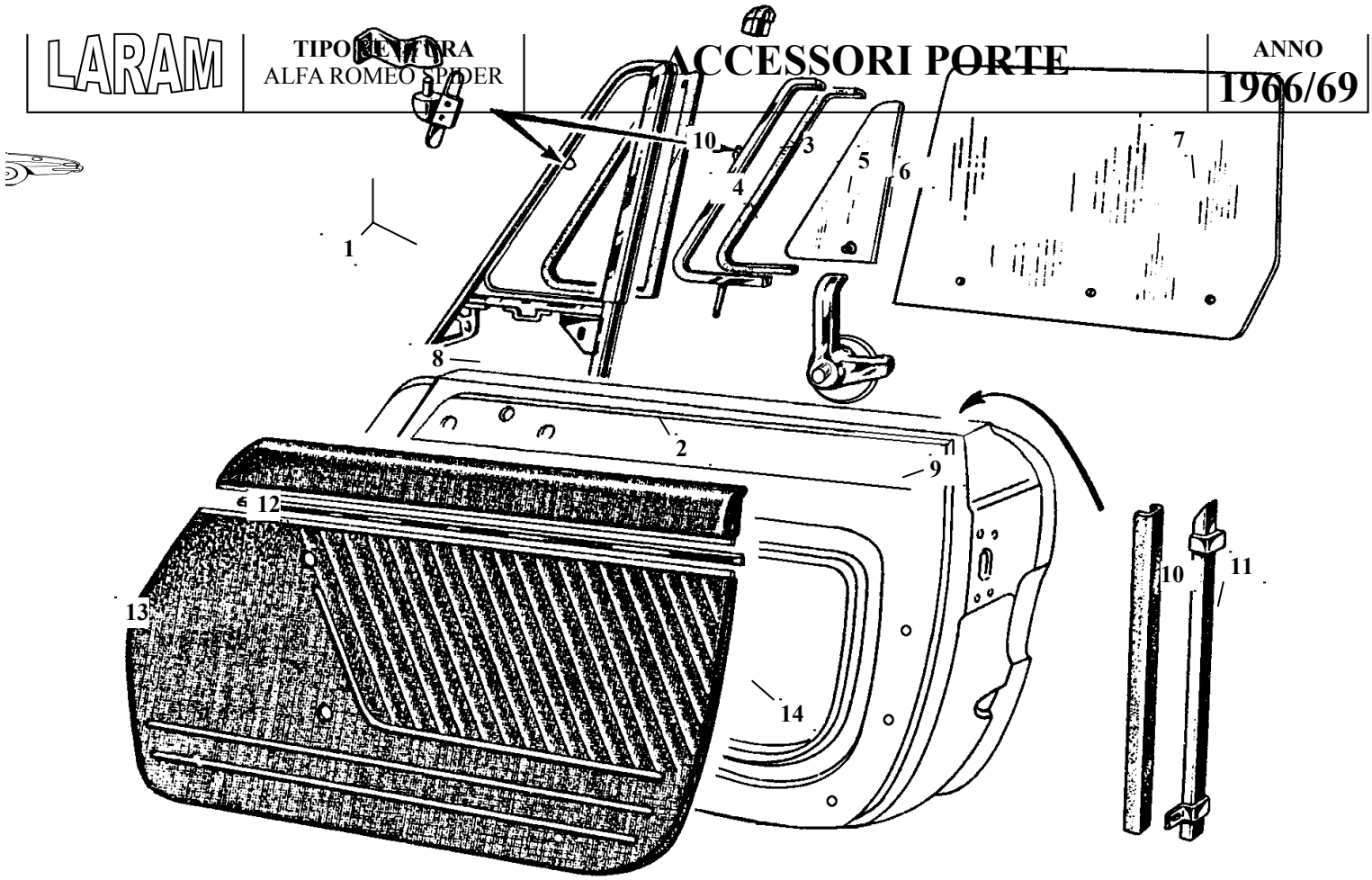

FIG.	N. ORDINAZIONE	DENOMINAZIONE	COLLOCAZIONE	ANNO	Q.TA'
1	315.008.442	Cerniera voletto destro		1966/69	1
1	315.008.443	Cerniera voletto sinistro		1966/69	1
2	315.008.444	Guarnizione voletto mobile destro		1966/69	1
2	315.008.445	Guarnizione voletto mobile sinistro		1966/69	1
3	315.008.412	Gommino terminale guarnizione guidavetro destro		1966/69	2
3	315.008.413	Gommino terminale guarnizione guidavetro sinistro		1966/69	2
4	315.008.446	Telaio voletto destro		1966/69	1
4	315.008.447	Telaio voletto sinistro		1966/69	1
5	315.008.448	Guarnizione voletto		1966/69	2
6	315.008.450	Cristallo voletto destro		1966/69	1
6	315.008.451	Cristallo voletto sinistro		1966/69	1
7	315.008.452	Cristallo scendente porta		1966/69	1
8	315.008.454	Telaio esterno voletto destro		1966/69	1
8	315.008.455	Telaio esterno voletto sinistro		1966/69	1
9	218.008.456	Maniglia completa destra		1966/93	1
9	218.008.457	Maniglia completa sinistra		1966/93	1
10	207.008.458	Guarnizione guida cristallo porta		1966/93	4
11	315.008.460	Guida cristallo scendente porta destra		1966/69	1
11	315.008.461	Guida cristallo scendente porta sinistro		1966/69	1
12	315.008.462	Ebanisteria porta destra		1966/69	1
12	315.008.463	Ebanisteria porta sinistra		1966/69	1
13	315.008.464	Pannello interno porta destra colore nero		1966/78	1
13	315.008.465	Pannello interno porta sinistra colore nero		1966/78	1
13	315.008.466	Pannello interno porta destra colore amaranto		1966/78	1
13	315.008.467	Pannello interno porta sinistra colore amaranto		1966/78	1
13	315.008.468	Pannello interno porta destra colore marrone cinghiale		1966/78	1
13	315.008.469	Pannello interno porta sinistra colore marrone cinghiale		1966/78	1

14	315.008.470	Profilo cromato		1966/78	2

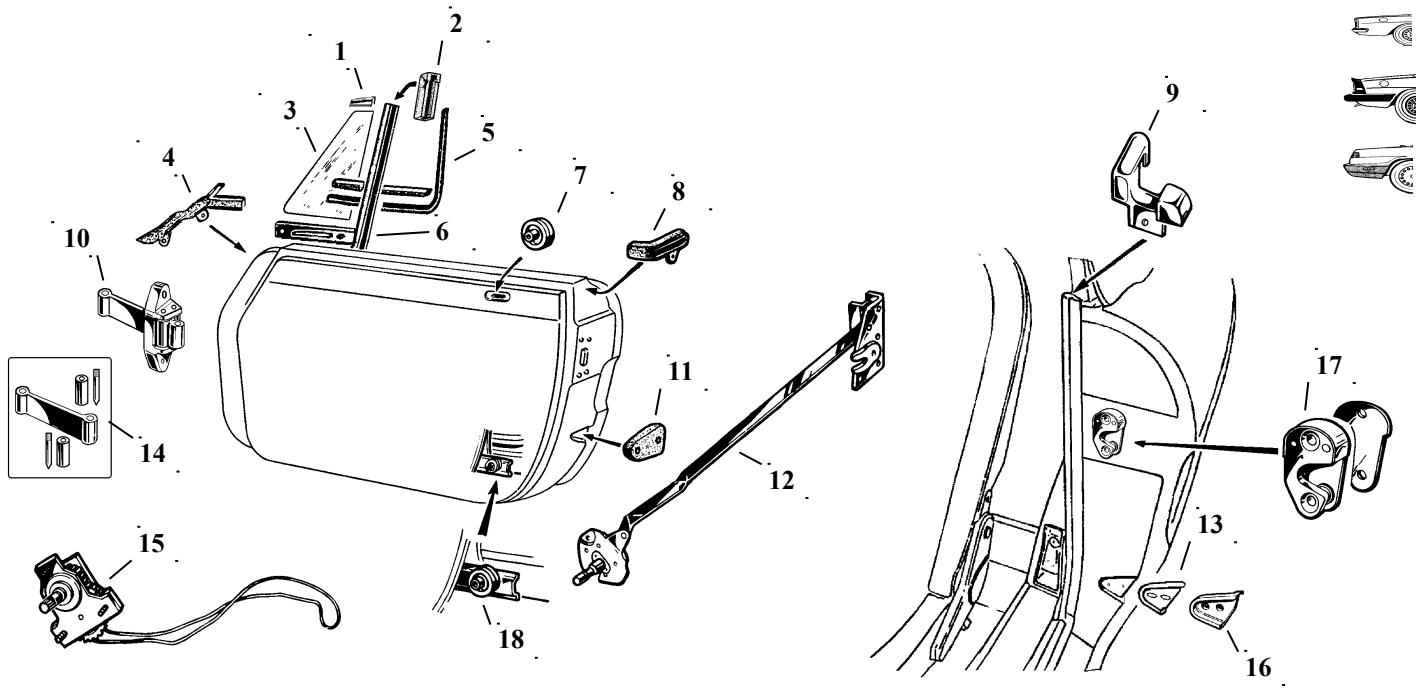

FIG.	N. ORDINAZIONE	DENOMINAZIONE	COLLOCAZIONE	ANNO	Q.TA'
1	315.008.473	Protezione superiore cristallo fisso		1970/78	2
2	315.008.474	Gommino terminale guarnizione guidavetro destro		1970/93	1
2	315.008.475	Gommino terminale guarnizione guidavetro sinistro		1970/93	1
3	315.008.476	Cristallo fisso destro		1970/78	1
3	315.008.477	Cristallo fisso sinistro		1970/78	1
4	315.008.416	Guarnizione anteriore angolo porta destra		1966/93	1
4	315.008.417	Guarnizione anteriore angolo porta sinistra		1966/93	1
5	315.008.419	Guarnizione vetro fisso		1966/78	2
6	315.008.478	Telaio cristallo fisso destro		1970/78	1
6	315.008.479	Telaio cristallo fisso sinistro		1970/78	1
7	315.008.422	Puleggia filo alzacristallo		1970/93	6
8	315.008.424	Guarnizione posteriore angolo porta destra		1966/93	1
8	315.008.425	Guarnizione posteriore angolo porta sinistra		1966/93	1
9	315.008.480	Terminale posteriore guarnizione vano porta destra		1970/93	1
9	315.008.481	Terminale posteriore guarnizione vano porta sinistra		1970/93	1
10	315.008.392	Arresto porta completo		1966/93	2
11	207.008.482	Tassello centraggio porta destra		1974/93	1
11	207.008.483	Tassello centraggio porta sinistra		1974/93	1
12	315.008.484	Serratura completa destra		1970/93	1
12	315.008.485	Serratura completa sinistra		1970/93	1
13	207.008.432	Guarnizione scodellino centraggio porta destra		1966/93	1
13	207.008.433	Guarnizione scodellino centraggio porta sinistra		1966/93	1
14	315.008.391	Serie riparazione arresto porta		1966/93	2
15	315.008.486	Meccanismo alzacristallo destro con misura perno m.m. 30		1970/78	1
15	315.008.487	Meccanismo alzacristallo sinistro con misura perno m.m. 30		1970/78	1
15	315.008.488	Meccanismo alzacristallo destro con misura perno m.m. 40		1978/93	1
15	315.008.489	Meccanismo alzacristallo sinistro con misura perno m.m. 40		1978/93	1
16	218.008.490	Scodellino centraggio porta destra		1986/93	1
16	218.008.491	Scodellino centraggio porta sinistra		1986/93	1
17	218.008.492	Riscontro serratura porta destra		1970/93	1
17	218.008.493	Riscontro serratura porta sinistra		1970/93	1
18	315.008.494	Pulegge con supporto destro		1970/93	1
18	315.008.495	Pulegge con supporto sinistro		1970/93	1

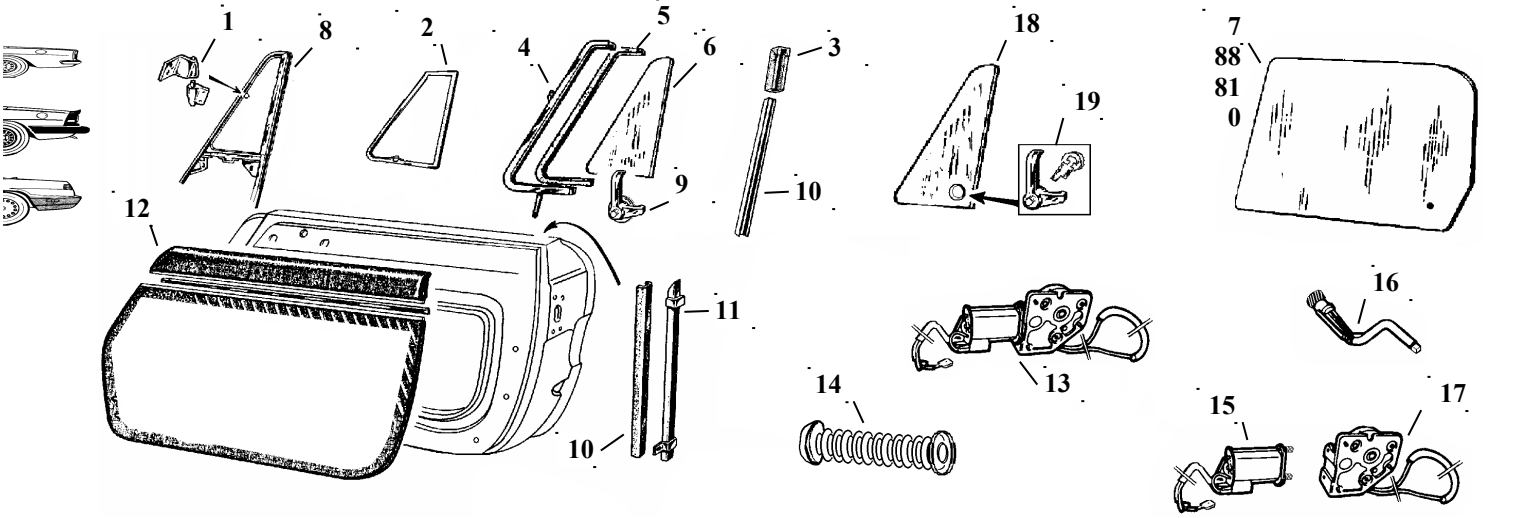

FIG.	N. ORDINAZIONE	DENOMINAZIONE	COLLOCAZIONE	ANNO	Q.TA'
1	315.008.498	Cerniera voletto destro		1970/93	1
1	315.008.499	Cerniera voletto sinistro		1970/93	1
2	315.008.500	Guarnizione voletto mobile destro		1970/93	1
2	315.008.501	Guarnizione voletto mobile sinistro		1970/93	1
3	315.008.474	Gommino terminale guarnizione guidavetro destro		1970/93	2
3	315.008.475	Gommino terminale guarnizione guidavetro sinistro		1970/93	2
4	315.008.502	Telaio voletto destro		1970/93	1
4	315.008.503	Telaio voletto sinistro		1970/93	1
5	315.008.504	Guarnizione voletto		1970/93	2
6	315.008.505	Cristallo voletto chiaro		1970/93	2
6	315.008.506	Cristallo voletto bronzo		1970/93	2
6	315.008.507	Cristallo voletto verde		1970/93	2
7	315.008.508	Cristallo scendente porta chiaro		1970/93	2
7	315.008.509	Cristallo scendente porta bronzo		1970/93	2
7	315.008.510	Cristallo scendente porta verde		1970/93	2
8	315.008.512	Telaio esterno voletto destro		1970/93	1
8	315.008.513	Telaio esterno voletto sinistro		1970/93	1
9	218.008.456	Maniglia completa destra		1966/93	1
9	218.008.457	Maniglia completa sinistra		1966/93	1
10	207.008.458	Guarnizione guida cristallo porta		1966/93	4
11	315.008.460	Guida cristallo scendente porta destra		1966/93	1
11	315.008.461	Guida cristallo scendente porta sinistro		1970/93	1
12	315.008.514	Ebanisteria porta destra		1970/78	1
12	315.008.515	Ebanisteria porta sinistra		1970/78	1
12	315.008.516	Ebanisteria porta destra		1978/89	1
12	315.008.517	Ebanisteria porta sinistra		1978/89	1
13	315.008.518	Alzacristallo elettrico completo destro		1982/93	1
13	315.008.519	Alzacristallo elettrico completo sinistro		1982/93	1
14	350.008.520	Gommino passacavi per alzacrisalli elettrici		1982/93	2
15	315.008.521	Motore per alzacristalli elettrici		1982/93	2
16	315.008.522	Maniglia di soccorso per alzacristallo elettrico		1982/93	1
17	315.008.524	Meccanismo alzacristallo elettrico destro senza motore		1982/93	1
17	315.008.525	Meccanismo alzacristallo elettrico sinistro senza motore		1982/93	1
18	315.008.560	Cristallo voletto chiaro con foro			
18	315.008.561	Cristallo voletto bronzo con foro			
18	315.008.562	Cristallo voletto verde con foro			
19	218.008.440	Maniglia completa destra modica per foro			1
19	218.008.441	Maniglia completa sinistra modica per foro			1

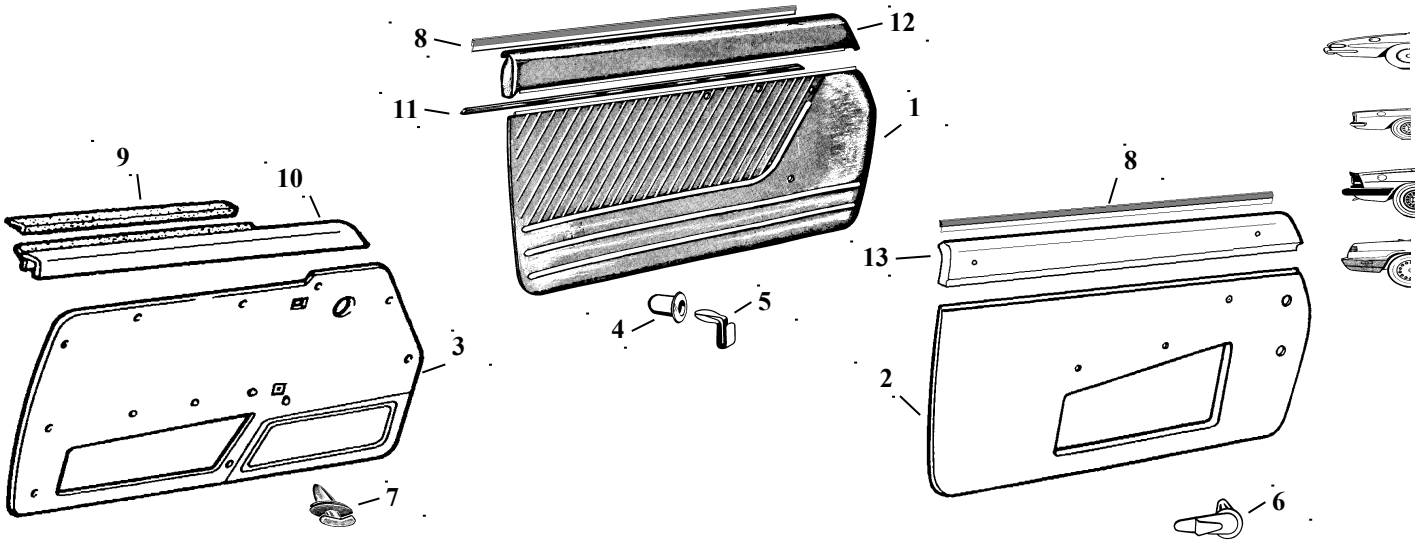

FIG.	N. ORDINAZIONE	DENOMINAZIONE	COLLOCAZIONE	ANNO	Q.TA'
1	315.008.464	Pannello porta destra colore nero		1966/78	1
1	315.008.465	Pannello porta sinistra colore nero		1966/78	1
1	315.008.466	Pannello porta destra colore amaranto		1966/78	1
1	315.008.467	Pannello porta sinistra colore amaranto		1966/78	1
1	315.008.468	Pannello porta destra colore marrone cinghiale		1966/78	1
1	315.008.469	Pannello porta sinistra colore marrone cinghiale		1966/78	1
2	315.008.528	Pannello porta colore nero destro		1979/89	1
2	315.008.529	Pannello porta colore nero sinistro		1979/89	1
2	315.008.530	Pannello porta colore cuoio biondo destro		1979/89	1
2	315.008.531	Pannello porta colore cuoio biondo sinistro		1979/89	1
2	315.008.532	Pannello porta colore amaranto destro		1979/89	1
2	315.008.533	Pannello porta colore a amaranto sinistro		1979/89	1
2	315.008.534	Pannello porta colore cinghiale maremma destro		1979/89	1
2	315.008.535	Pannello porta colore cinghiale maremma sinistro		1979/89	1
2	315.008.536	Pannello porta colore nocciola destro		1979/89	1
2	315.008.537	Pannello porta colore nocciola sinistro		1979/89	1
2	315.008.538	Pannello porta colore blu destro		1979/89	1
2	315.008.539	Pannello porta colore blu sinistro		1979/89	1
3	315.008.540	Pannello porta colore nero destro		1990/93	1
3	315.008.541	Pannello porta colore nero sinistro		1990/93	1
3	315.008.542	Pannello porta colore beige destro		1990/93	1
3	315.008.543	Pannello porta colore beige sinistro		1990/93	1
3	315.008.544	Pannello porta colore grigio destro		1990/93	1
3	315.008.545	Pannello porta colore grigio sinistro		1990/93	1
4	218.008.546	Gommino per sede molletta in metallo		1966/89	18
5	218.008.547	Molletta in metallo		1966/89	18
6	315.008.548	Molletta plastica		1979/89	8
7	315.008.549	Molletta plastica		1990/93	8
8	207.008.550	Guarnizione interna porta		1966/89	2
9	315.008.551	Guarnizione interna porta		1990/93	2
10	315.008.552	Modanatura superiore destra		1990/93	1
10	315.008.553	Modanatura superiore sinistra		1990/93	1
11	315.008.470	Profilo cromato		1966/78	2
12	315.008.514	Ebanisteria porta destra		1970/78	1
12	315.008.515	Ebanisteria porta sinistra		1970/78	1
13	315.008.516	Ebanisteria porta destra		1978/89	1

13	315.008.517	Ebanisteria porta sinistra		1978/89	1

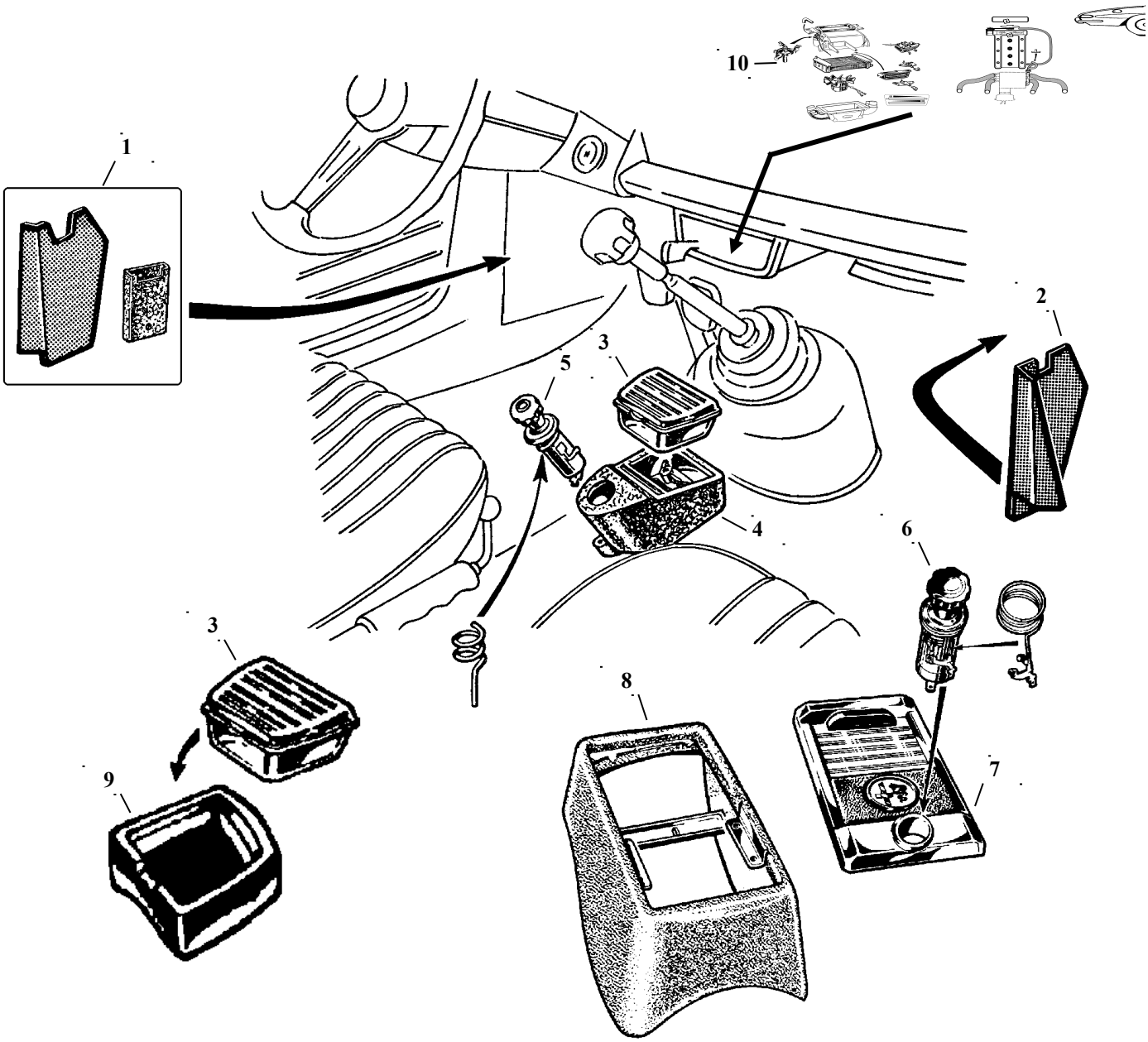

FIG.	N. ORDINAZIONE	DENOMINAZIONE	COLLOCAZIONE	ANNO	Q.TA'
1	315.022.555	Fianchetto con tasca anteriore sinistro		1966/69	1
2	315.022.556	Fianchetto anteriore destro		1966/69	1
3	350.022.557	Portacenere		1966/78	1
4	350.022.558	Supporto accendisigari e portacenere		1966/69	1
5	350.022.559	Accendisigari		1966/69	1
6	350.022.560	Accendisigari		1970/80	1
7	315.022.561	Portacenere		1967/80	1
8	315.022.562	Supporto portacenere solo modelli 1750		1967/69	1
9	315.022.563	Supporto portacenere solo modelli junior		1966/78	1
10	315.022.564	Mostrina leve riscaldamento per spider		1966/78	1

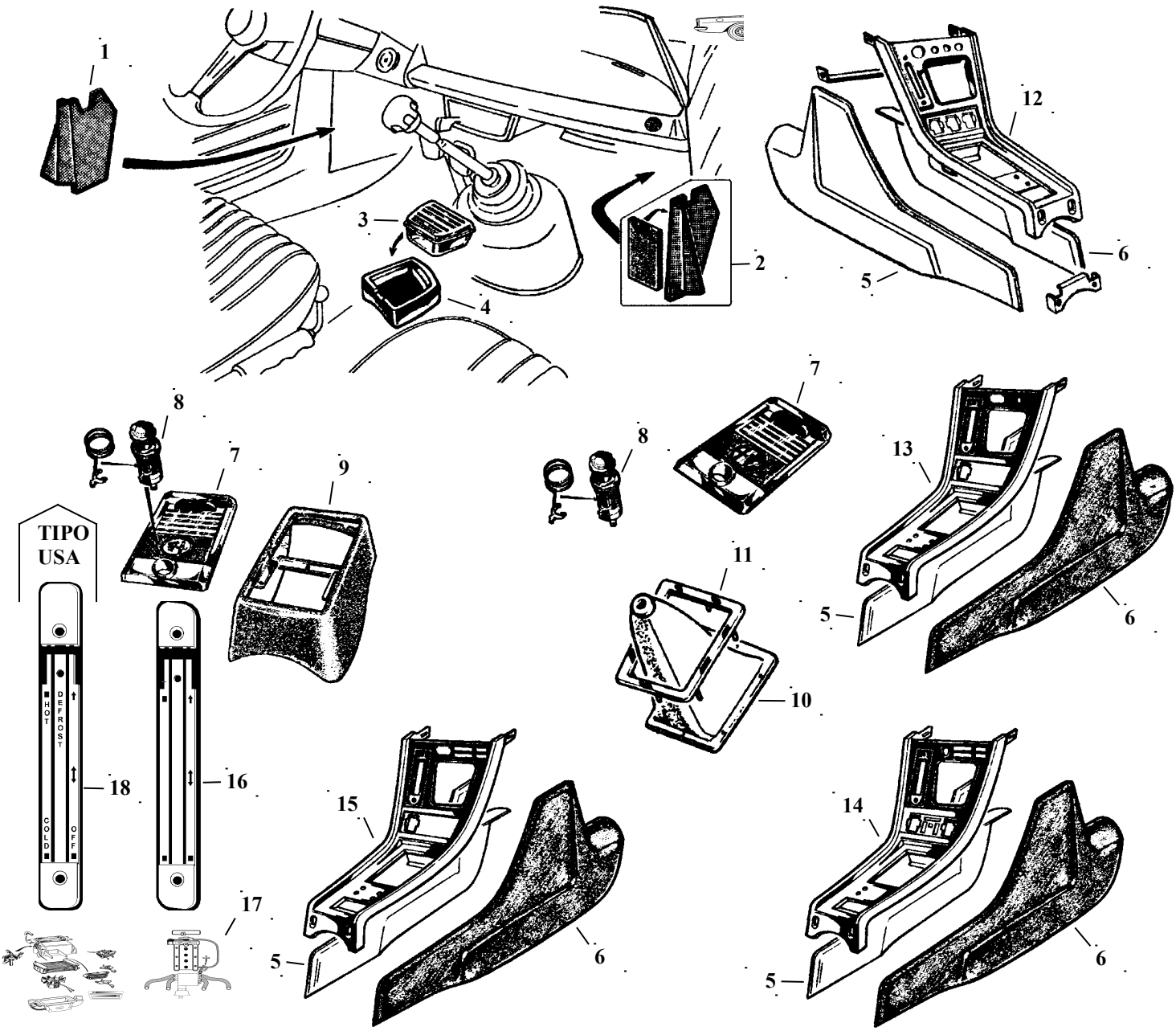

FIG.	N. ORDINAZIONE	DENOMINAZIONE	COLLOCAZIONE	ANNO	Q.TA'
1	315.022.567	Fianchetto anteriore sinistro		1970/82	1
2	315.022.568	Fianchetto con tasca anteriore destro		1970/82	1
3	350.022.557	Portacenere		1966/78	1
4	315.022.563	Supporto portacenere solo modelli junior		1966/78	1
5	315.022.569	Fianchetto laterale sinistro		1970/80	1
6	315.022.570	Fianchetto laterale destro		1970/80	1
7	315.022.561	Portacenere		1967/80	1
8	350.022.560	Accendisigari		1970/80	1
9	315.022.562	Supporto portacenere solo modelli 1750		1967/69	1
10	350.018.571	Cuffia leva cambio con n°4 punte		1970/86	1
11	350.022.572	Cornice cromata fissaggio leva cambio		1970/80	1
12	315.022.573	Mobiletto EUROPA		1969/77	1
12	315.022.574	Mobiletto EUROPA		1978/79	1
13	315.022.575	Mobiletto EUROPA		1979/80	1
14	315.022.576	Mobiletto USA		1978/79	1
15	315.022.577	Mobiletto USA		1979/80	1
16	350.022.578	Mostrina riscaldamento cromata per spider		1970/82	1
17	315.022.564	Mostrina leve riscaldamento per spider		1966/78	1
18	315.022.579	Mostrina riscaldamento cromata tipo USA per spider		1970/82	1

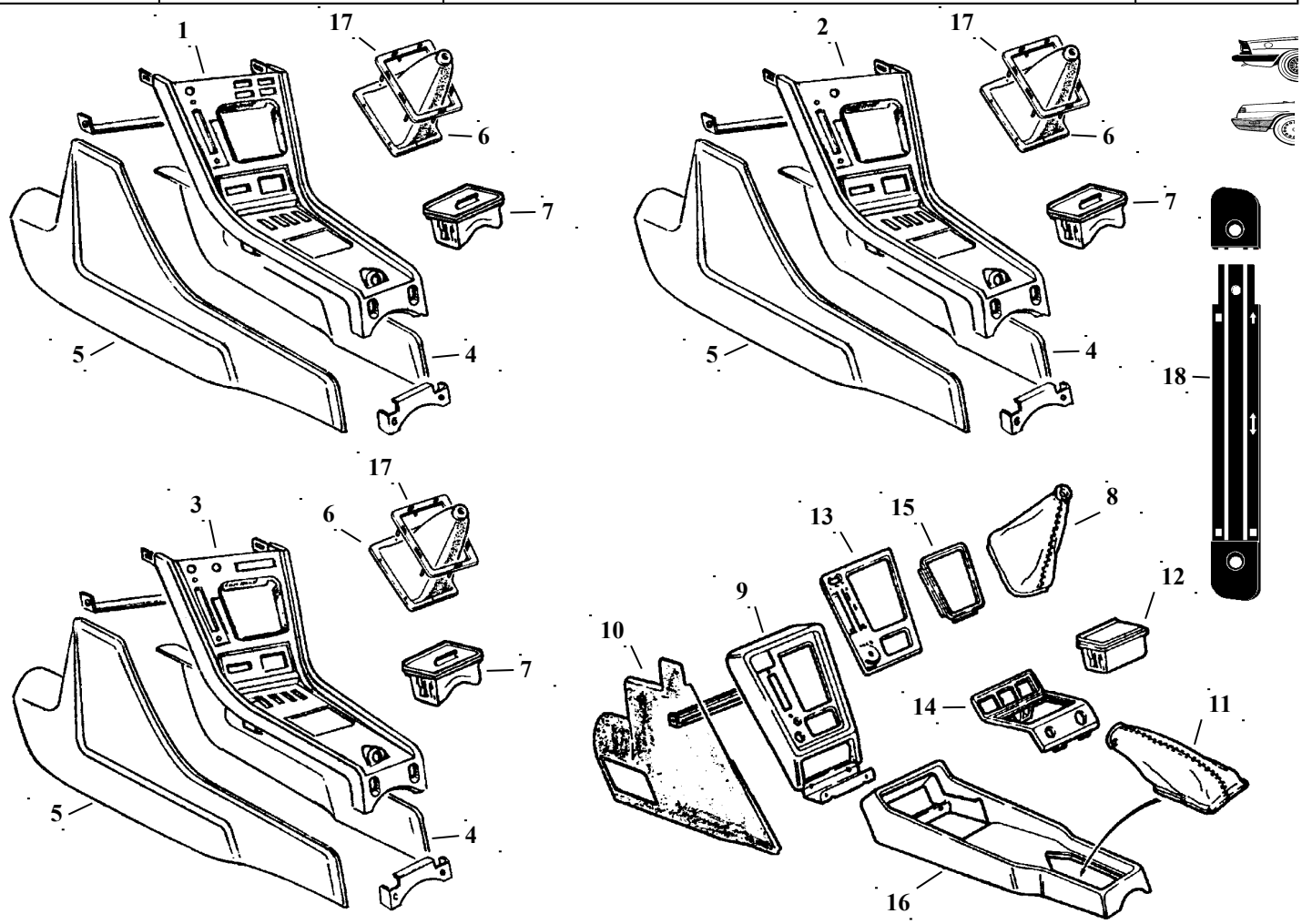

FIG.	N. ORDINAZIONE	DENOMINAZIONE	COLLOCAZIONE	ANNO	Q.TA'
1	315.022.583	Mobiletto USA		1980/81	1
2	315.022.584	Mobiletto EUROPA		1980/82	1
2	315.022.585	Mobiletto EUROPA		1983/86	1
3	315.022.586	Mobiletto USA		1981/82	1
3	315.022.587	Mobiletto USA		1983/86	1
4	315.022.588	Fianchetto laterale destro		1980/86	1
5	315.022.589	Fianchetto laterale sinistro		1980/86	1
6	350.018.571	Cuffia leva cambio con n°4 punte		1970/86	1
7	315.022.590	Portacenere		1980/86	1
8	315.018.591	Cuffia leva cambio colore nero in pelle		1987/93	1
8	315.018.592	Cuffia leva cambio colore nero in finta pelle		1987/93	1
8	315.018.593	Cuffia leva cambio colore beige in pelle		1987/93	1
8	315.018.594	Cuffia leva cambio colore beige in finta pelle		1987/93	1
9	315.022.595	Mobiletto		1987/93	1
10	315.022.596	Fianchetto laterale destro		1987/93	1
10	315.022.597	Fianchetto laterale sinistro		1987/93	1
11	315.018.598	Cuffia leva freno a mano colore nero in finta pelle		1987/93	1
11	315.018.599	Cuffia leva freno a mano colore beige in finta pelle		1987/93	1
11	315.018.600	Cuffia leva freno a mano colore nero in pelle		1987/93	1
11	315.018.601	Cuffia leva freno a mano colore beige in pelle		1987/93	1
12	315.022.602	Portacenere		1987/93	1
13	315.022.603	Mostrina mobiletto		1987/93	1
14	315.022.604	Mostrina tunnel		1987/93	1
15	315.022.605	Cornice fissaggio cuffia		1987/93	1
16	315.022.606	Mobiletto tunnel		1987/93	1
17	315.022.607	Cornice fissaggio cuffia		1981/86	1
18	315.022.608	Mostrina riscaldamento nera per spider		1983/86	1

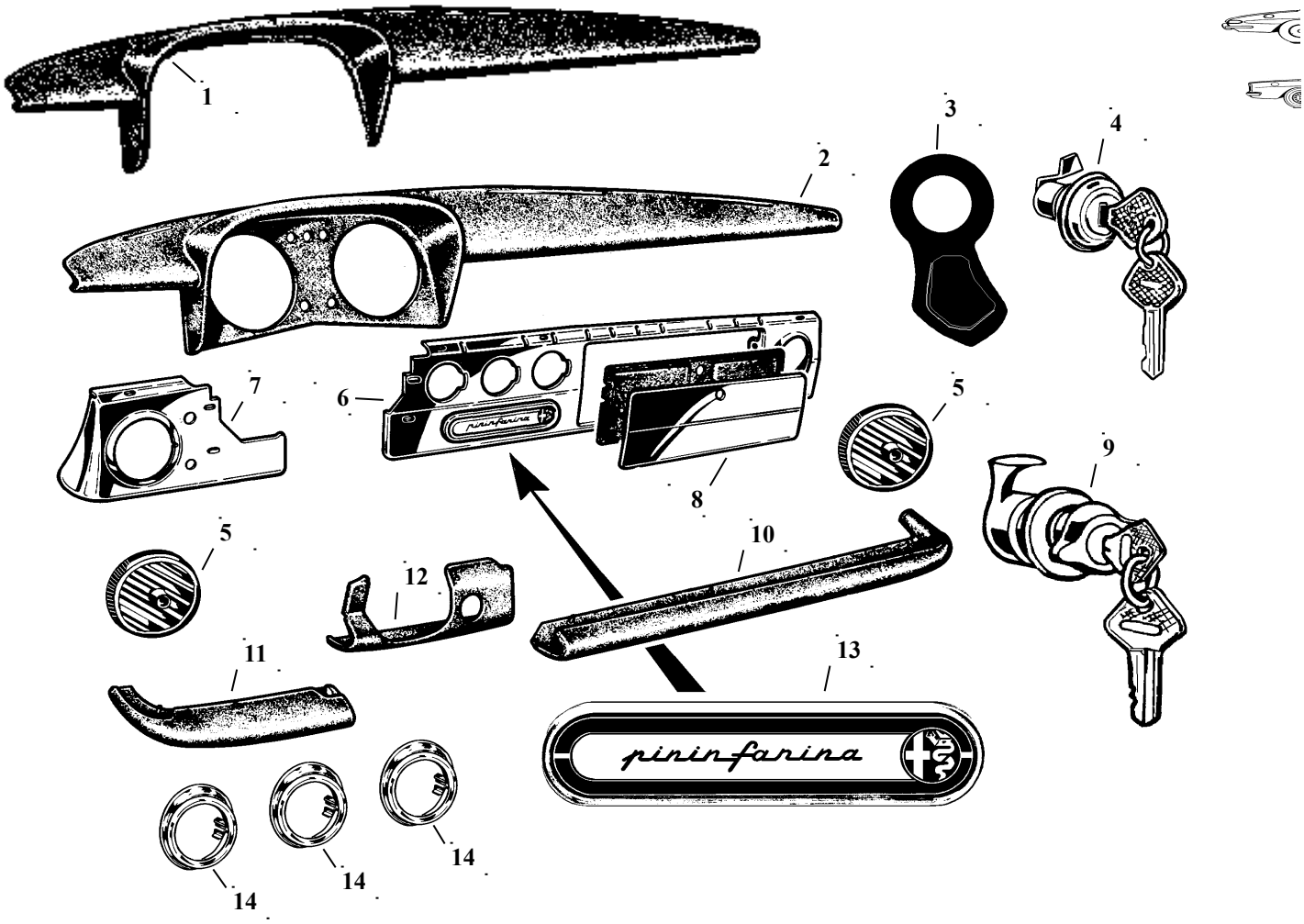

FIG.	N. ORDINAZIONE	DENOMINAZIONE	COLLOCAZIONE	ANNO	Q.TA'
1	315.022.630	Termoformato per riparazione plancia portastrumenti		1966/78	1
2	315.022.631	Plancia portastrumenti		1966/69	1
2	315.022.632	Plancia portastrumenti		1970/78	1
3	315.022.633	Maniglietta		1966/78	1
4	315.022.634	Serratura cassetto		1966/78	1
5	315.022.635	Diffusore aria		1966/78	2
6	315.022.636	Parte verticale destra portastrumenti		1966/69	1
6	315.022.638	Parte verticale destra portastrumenti		1970/78	1
7	315.022.639	Parte verticale sinistra portastrumenti		1966/69	1
7	315.022.641	Parte verticale sinistra portastrumenti		1970/78	1
8	315.022.642	Cassetto plancia		1966/69	1
8	315.022.643	Cassetto plancia		1970/78	1
9	315.022.644	Serratura cassetto		1966/93	1
10	315.022.646	Paraginocchio destro		1966/78	1
11	315.022.647	Paraginocchio sinistro		1966/78	1
12	315.022.648	Coperchio collegamento paraginochia Duetto			1
12	315.022.649	Coperchio collegamento paraginochia Alfa Romeo spider 1300			1
13	315.036.650	Mostrina radio		1966/78	1
14	350.086.651	Cornice portastrumenti cromata		1966/82	3

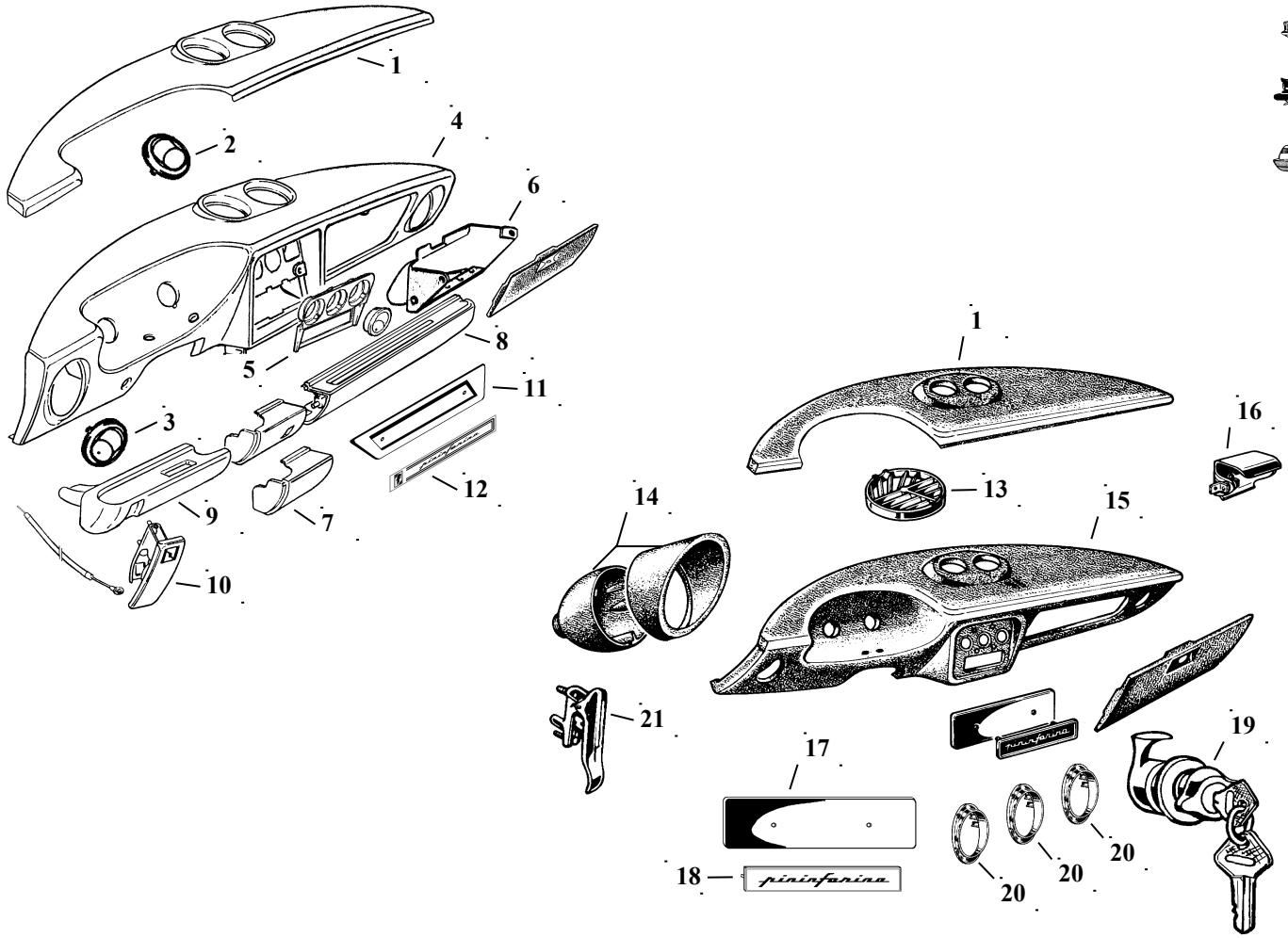

FIG.	N. ORDINAZIONE	DENOMINAZIONE	COLLOCAZIONE	ANNO	Q.TA'
1	315.022.655	Termoformato per riparazione plancia portastrumenti		1970/93	1
2	315.022.656	Diffusore aria superiori		1986/93	2
3	315.022.657	Diffusore aria laterali		1986/93	2
4	315.022.658	Plancia portastrumenti		1986/93	1
5	315.022.659	Supporto diffusore aria		1986/93	1
6	315.022.660	Cassetto		1970/86	1
6	315.022.661	Cassetto		1986/93	1
7	315.022.662	Riparo inferiore		1986/93	1
8	315.022.664	Paraginocchio destro		1986/93	1
9	315.022.665	Paraginocchio sinistro		1986/93	1
10	315.006.666	Maniglia apertura cofano anteriore		1986/93	1
11	315.022.667	Supporto mostrina radio		1986/93	1
12	236.036.111	Scritta Pininfarina		1986/93	1
13	350.022.668	Diffusore aria destro		1970/86	1
13	350.022.669	Diffusore aria sinistro		1970/86	1
14	315.022.670	Portastrumenti		1970/86	2
15	315.022.671	Plancia portastrumenti		1970/86	1
16	315.022.672	Luce cassetto		1970/86	1
16	315.022.673	Luce cassetto		1986/93	1
17	315.022.674	Supporto mostrina radio		1970/86	1
18	236.036.675	Scritta Pininfarina per mostrina radio		1970/86	1
19	315.022.644	Serratura cassetto		1966/93	1
20	350.086.651	Cornice portastrumenti cromata		1966/82	3
20	315.086.676	Cornice portastrumenti nera		1982/86	3
21	350.006.677	Maniglia apertura cofano anteriore		1966/85	1

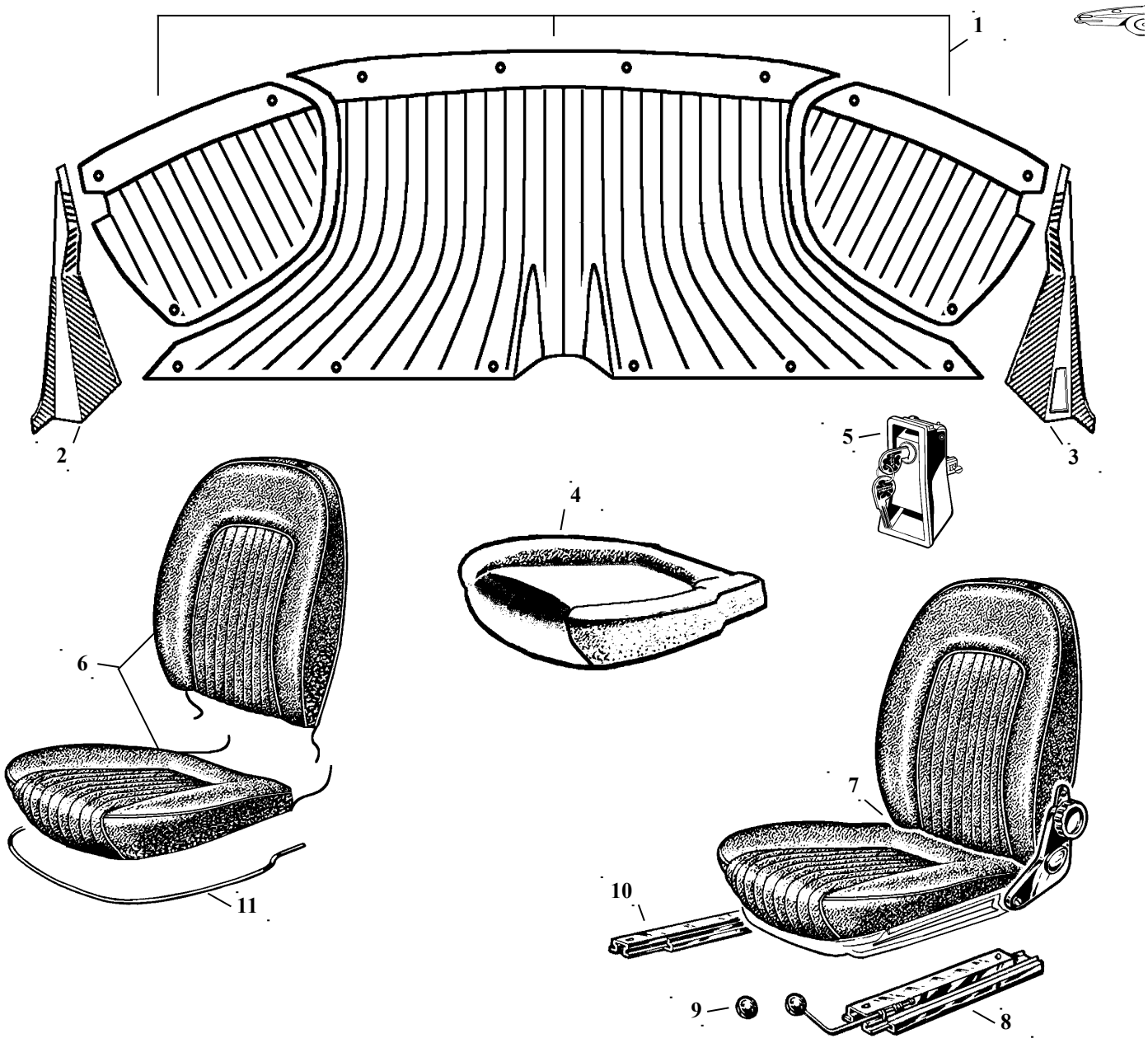

FIG.	N. ORDINAZIONE	DENOMINAZIONE	COLLOCAZIONE	ANNO	Q.TA'
1	315.018.700	Rivestimento vano interno posteriore		1966/69	1
2	315.018.702	Fianchetto montante posteriore vano porta destro		1996/69	1
3	315.018.703	Fianchetto montante posteriore vano porta sinistro		1996/69	1
4	315.018.704	Cuscino per sedile		1966/78	2
5	350.006.705	Maniglia apertura cofano baule in plastica nera		1966/69	1
5	350.006.706	Maniglia apertura cofano baule in metallo cromato		1966/69	1
6	315.018.707	Serie completa rivestimento sedili anteriori colore nero		1996/69	1
6	315.018.708	Serie completa rivestimento sedili anteriori colore amaranto		1996/69	1
6	315.018.709	Serie completa rivestimento sedili anteriori colore marrone cinghiale		1996/69	1
7	315.018.710	Sedile anteriore destro completo		1996/69	1
7	315.018.711	Sedile anteriore sinistro completo		1996/69	1
8	315.022.712	Guida scorrevole regolabile per sedile destro		1996/69	1
8	315.022.713	Guida scorrevole regolabile per sedile sinistro		1996/69	1
9	315.022.714	Pomello per guida regolabile		1996/69	2
10	315.022.716	Guida scorrevole destra		1996/69	1
10	315.022.717	Guida scorrevole sinistra		1996/69	1
11	315.018.718	Guarnizione inferiore cuscino		1996/78	2

LARAM	TIPO VETTURA ALFA ROMEO SPIDER	TAPPETI in GOMMA e CUFFIE	ANNO 1966/78

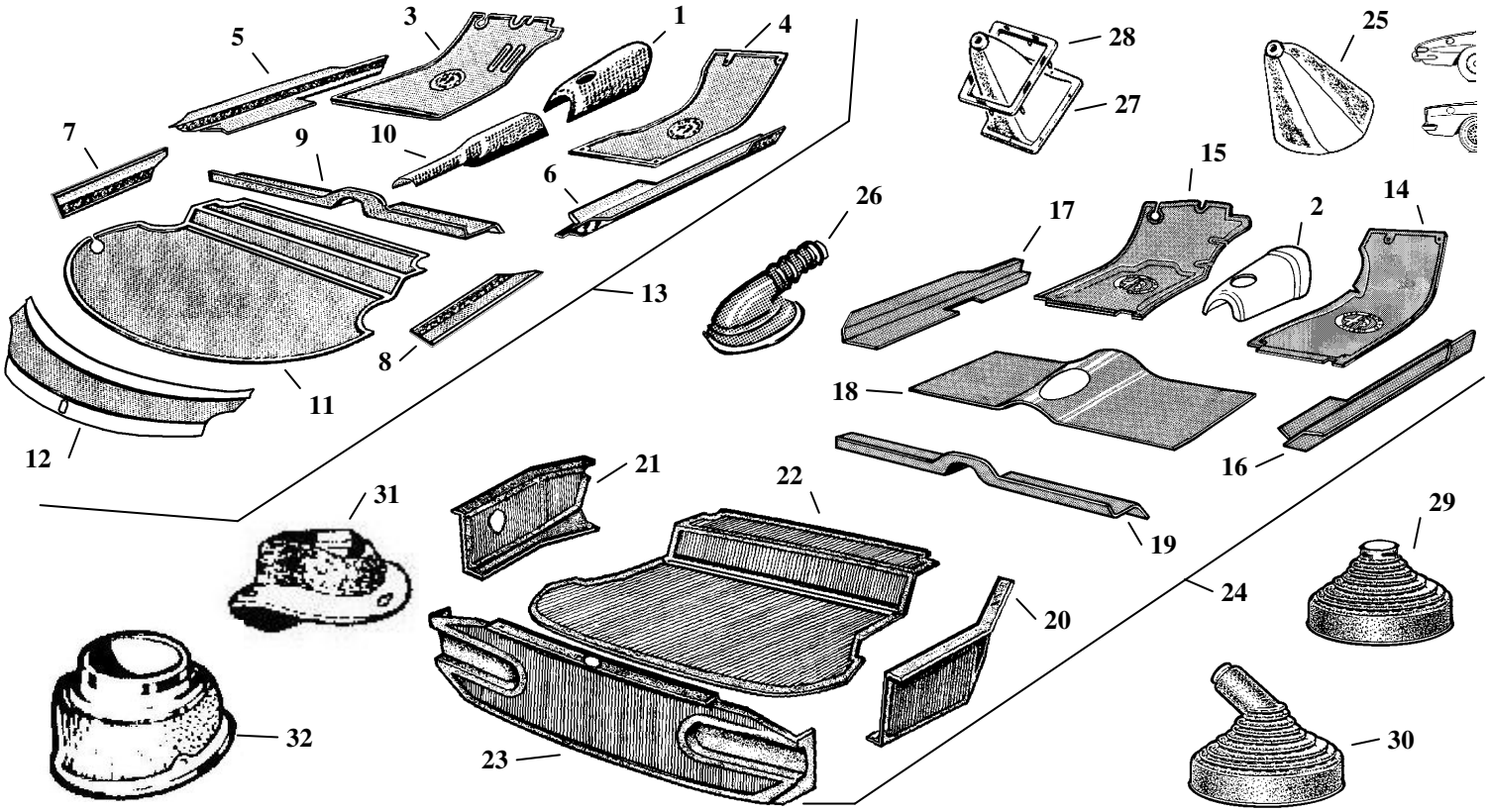

FIG.	N. ORDINAZIONE	DENOMINAZIONE	COLLOCAZIONE	ANNO	Q.TA'
1	315.018.720	Tappeto per cambio in moquette colore antracite		1966/69	1
2	315.018.721	Tappeto per cambio in moquette colore antracite		1970/78	1
3	315.018.723	Tappeto in gomma per pavimento sinistro	←	1966/69	1
4	315.018.724	Tappeto in gomma per pavimento destro	→	1966/69	1
5	315.018.725	Tappeto in gomma rivestimento longherone sinistro	←	1966/69	1
6	315.018.726	Tappeto in gomma rivestimento longherone destro	→	1966/69	1
7	315.018.727	Rivestimento in gomma laterale sinistro	←	1966/69	1
8	315.018.728	Rivestimento in gomma laterale destro	→	1966/69	1
9	315.018.729	Tappeto in gomma traversa posteriore	↓	1966/69	1
10	315.018.730	Tappeto per tunnel in moquette grigia		1966/69	1
11	315.018.731	Tappeto in gomma per baule	↓	1966/69	1
12	315.018.732	Rivestimento in gomma posteriore centrale	↓	1966/69	1
13	315.018.733	Serie completa tappeti gomma escluso tappeto moquette n°1 e n°10		1966/69	9
14	315.018.734	Tappeto in gomma per pavimento anteriore destro	↗	1970/78	1
15	315.018.735	Tappeto in gomma per pavimento anteriore sinistro	↖	1970/78	1
16	315.018.736	Tappeto in gomma rivestimento longherone destro	→	1970/78	1
17	315.018.737	Tappeto in gomma rivestimento longherone sinistro	←	1970/78	1
18	315.018.738	Tappeto in gomma per pavimento e tunnel posteriore	↙↘	1970/78	1
19	315.018.739	Tappeto in gomma traversa posteriore	↓	1970/78	1
20	315.018.740	Rivestimento in gomma laterale destro	→	1970/78	1
21	315.018.741	Rivestimento in gomma laterale sinistro	←	1970/78	1
22	315.018.742	Tappeto in gomma per baule	↓	1970/78	1
23	315.018.743	Rivestimento in gomma posteriore centrale	↓	1970/78	1
24	315.018.744	Serie completa tappeti gomma escluso tappeto moquette n°2		1970/78	10
25	350.018.745	Cuffia leva cambio con n°5 punte		1966/78	1
26	315.018.746	Cuffia in gomma leva freno a mano		1966/78	1
27	350.018.571	Cuffia leva cambio con n°4 punte		1970/86	1
28	350.022.572	Cornice cromata fissaggio leva cambio		1970/80	1
29	350.066.103	Cuffia in gomma leva cambio			1
30	350.066.105	Cuffia in gomma leva cambio per 1300/1600/2000			1
31	350.066.110	Cuffia in gomma sotto carter leva cambio 1300/1600			1
32	350.022.201	Carter sul tunnel per cuffia leva cambio per 1300/1600			1

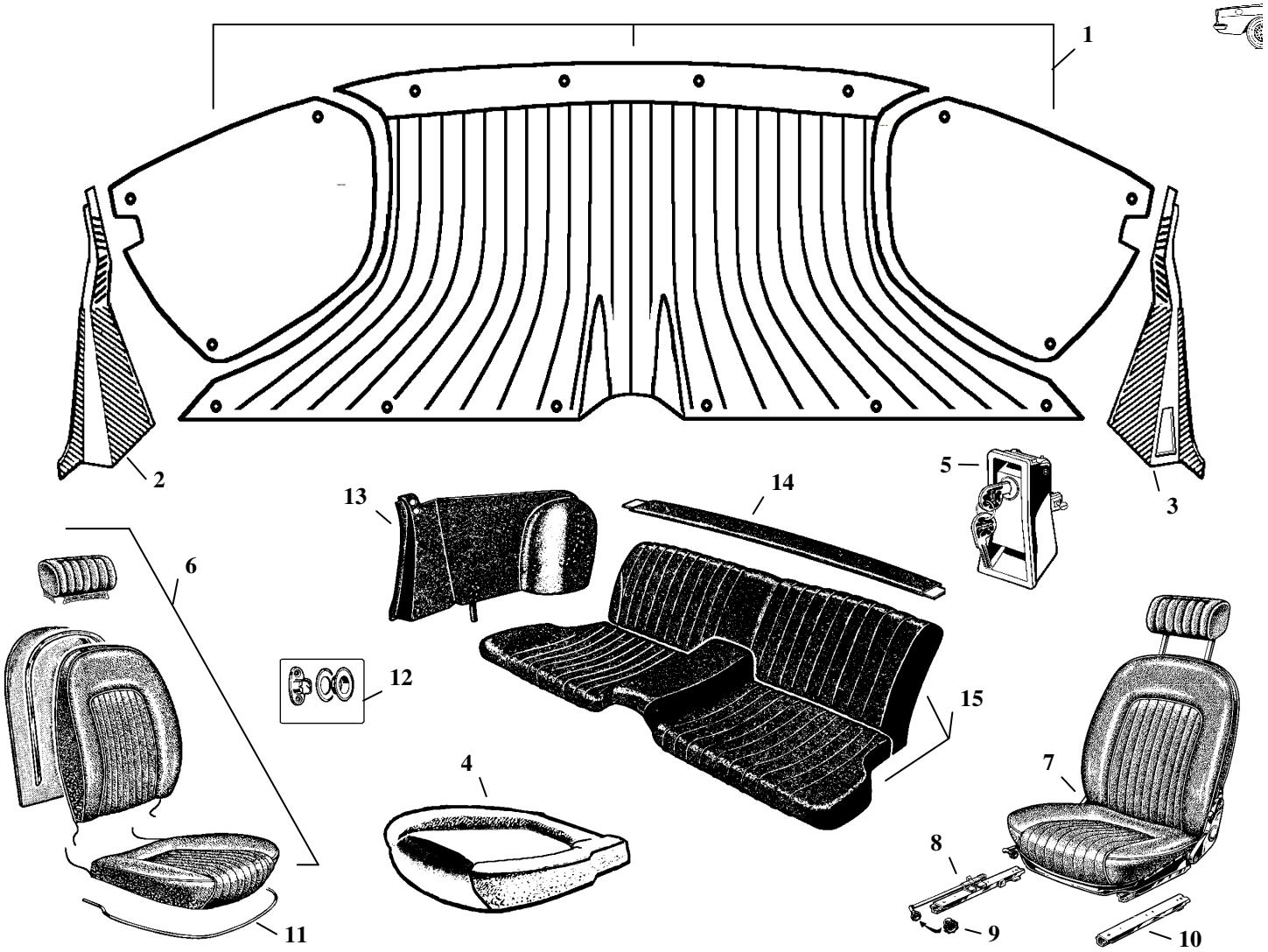

FIG.	N. ORDINAZIONE	DENOMINAZIONE	COLLOCAZIONE	ANNO	Q.TA'
1	315.018.751	Rivestimento vano e fianchetti panchina posteriore	↓	1970/82	1
2	315.018.752	Fianchetto montante posteriore vano porta destro	→	1970/82	1
3	315.018.753	Fianchetto montante posteriore vano porta sinistro	←	1970/82	1
4	315.018.704	Cuscino per sedile	⇆	1966/78	2
5	350.006.757	Maniglia apertura cofano baule in plastica nera	↙	1970/86	1
5	350.006.706	Maniglia apertura cofano baule in metallo cromato	↙	1970/86	1
6	315.018.754	Serie completa rivestimento sedili anteriori colore nero	⇆	1970/78	1
6	315.018.755	Serie completa rivestimento sedili anteriori colore amaranto	⇆	1970/78	1
6	315.018.756	Serie completa rivestimento sedili anteriori colore marrone cinghiale	⇆	1970/78	1
7	315.018.758	Sedile anteriore destro completo	→	1970/78	1
7	315.018.759	Sedile anteriore sinistro completo	←	1970/78	1
8	315.022.760	Guida scorrevole regolabile per sedile destro	→	1970/78	1
8	315.022.761	Guida scorrevole regolabile per sedile sinistro	←	1970/78	1
9	315.022.762	Pomello per guida regolabile	⇆	1970/78	2
10	315.022.764	Guida scorrevole destra	→	1970/78	1
10	315.022.765	Guida scorrevole sinistra	←	1970/78	1
11	315.018.718	Guarnizione inferiore cuscino	⇆	1996/78	2
12	220.020.766	Serie base e attacco con gancio girevole	⇆	1966/94	4
13	315.018.778	Fianchetto posteriore destro colore nero	→	1970/82	1
13	315.018.779	Fianchetto posteriore sinistro colore nero	←	1970/82	1
14	315.018.780	Fascia rivestimento superiore posteriore nera	↓	1970/82	1
15	315.018.781	Rivestimento per cuscino e schienale posteriore colore nero	↓	1970/82	1
15	315.018.782	Rivestimento per cuscino e schienale posteriore colore amaranto	↓	1970/82	1
15	315.018.783	Rivestimento cuscino e schienale posteriore colore marrone cinghiale	↓	1970/82	1

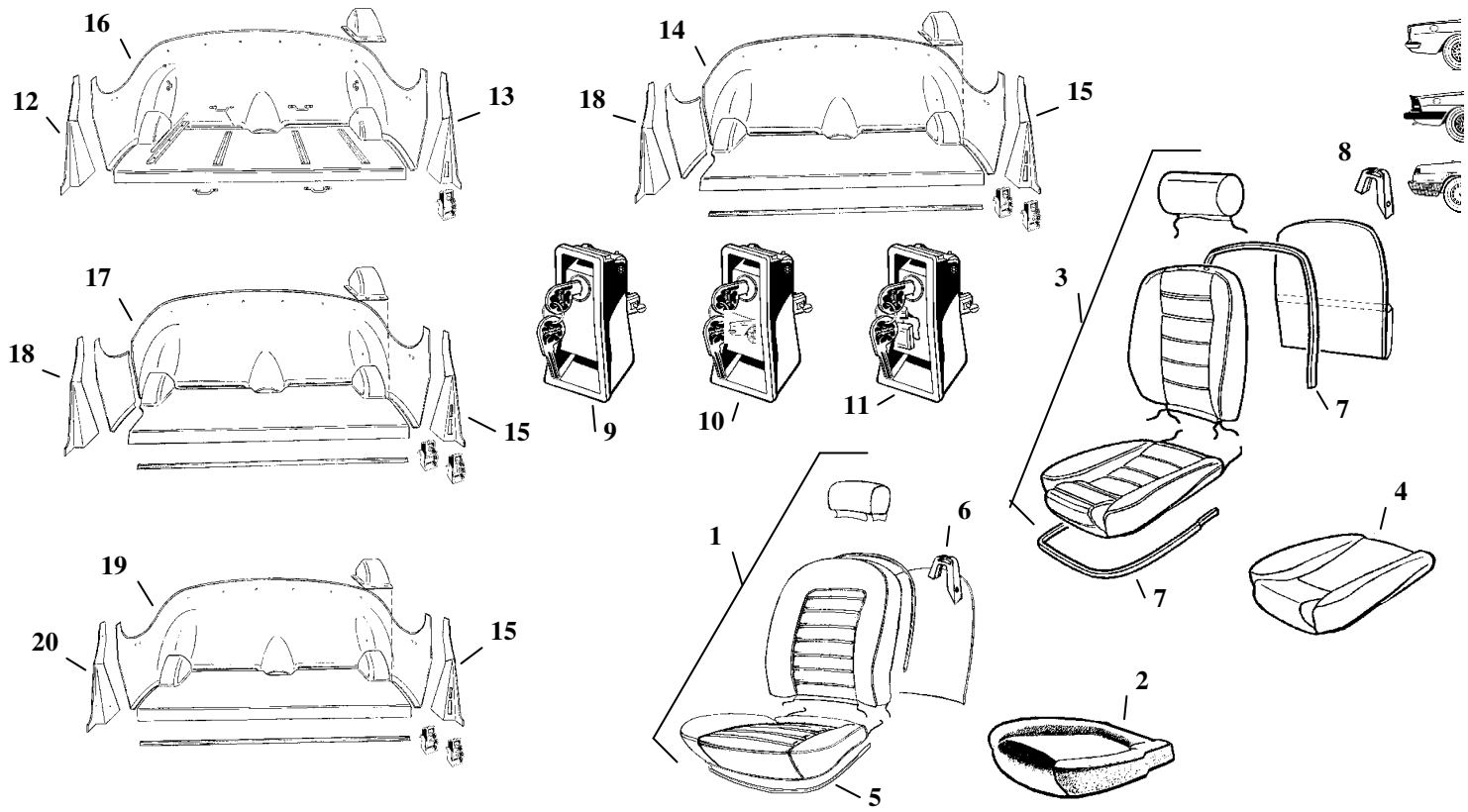

FIG.	N. ORDINAZIONE	DENOMINAZIONE	COLLOCAZIONE	ANNO	Q.TA'
1	315.018.785	Serie completa rivestimento sedili anteriori colore nero	⇆	1979/81	1
1	315.018.786	Serie completa rivestimento sedili anteriori colore cuoio biondo	⇆	1979/81	1
1	315.018.787	Serie completa rivestimento sedili anteriori colore amaranto	⇆	1979/81	1
1	315.018.788	Serie completa rivestimento sedili anteriori colore cinghiale maremma	⇆	1979/81	1
1	315.018.789	Serie completa rivestimento sedili anteriori colore nero	⇆	1982/86	1
1	315.018.790	Serie completa rivestimento sedili anteriori colore nocciola	⇆	1982/86	1
1	315.018.791	Serie completa rivestimento sedili anteriori colore amaranto	⇆	1982/86	1
1	315.018.792	Serie completa rivestimento sedili anteriori colore blu	⇆	1982/86	1
2	315.018.704	Cuscino per sedile	⇆	1979/86	2
3	315.018.793	Serie completa rivestimento sedili anteriori colore nero	⇆	1986/89	1
3	315.018.794	Serie completa rivestimento sedili anteriori colore beige	⇆	1986/89	1
3	315.018.795	Serie completa rivestimento sedili anteriori colore grigio	⇆	1986/89	1
3	315.018.796	Serie completa rivestimento sedili anteriori colore nero	⇆	1989/93	1
3	315.018.797	Serie completa rivestimento sedili anteriori colore beige	⇆	1989/93	1
4	315.018.798	Cuscino per sedile	⇆	1986/93	2
5	315.018.799	Guarnizione inferiore cuscino	⇆	1979/86	2
6	315.022.800	Passanastro cintura sicurezza destra	→	1979/86	1
6	315.022.801	Passanastro cintura sicurezza sinistra	←	1979/86	1
7	315.018.802	Guarnizione inferiore cuscino	⇆	1987/93	2
8	315.022.804	Passanastro cintura sicurezza destra	→	1986/93	1
8	315.022.805	Passanastro cintura sicurezza sinistra	←	1986/93	1
9	350.006.757	Maniglia apertura cofano baule	↙	1970/86	1
10	315.006.806	Maniglia apertura cofano baule con serigrafia	↙	1987/93	1
11	315.006.807	Maniglia apertura sportellino benzina con serigrafia	↙	1987/93	1
12	315.018.808	Fianchetto piantone posteriore vano porta destro	→	1982/86	1
13	315.018.809	Fianchetto piantone posteriore vano porta sinistro	←	1982/86	1
14	315.018.810	Rivestimento vano e fianchetti panchina posteriore	↓	1989/93	1
15	315.018.811	Fianchetto piantone posteriore vano porta sinistro per due maniglie	←	1986/93	1
16	315.018.812	Rivestimento vano e fianchetti panchina posteriore	↓	1979/82	1
17	315.018.813	Rivestimento vano e fianchetti panchina posteriore	↓	1982 usa	1
18	315.018.814	Fianchetto piantone posteriore vano porta destro	→	1987/93	1
19	315.018.815	Rivestimento vano e fianchetti panchina posteriore	↓	1986/89	1
20	315.018.816	Fianchetto piantone posteriore vano porta destro	→	1986/93	1

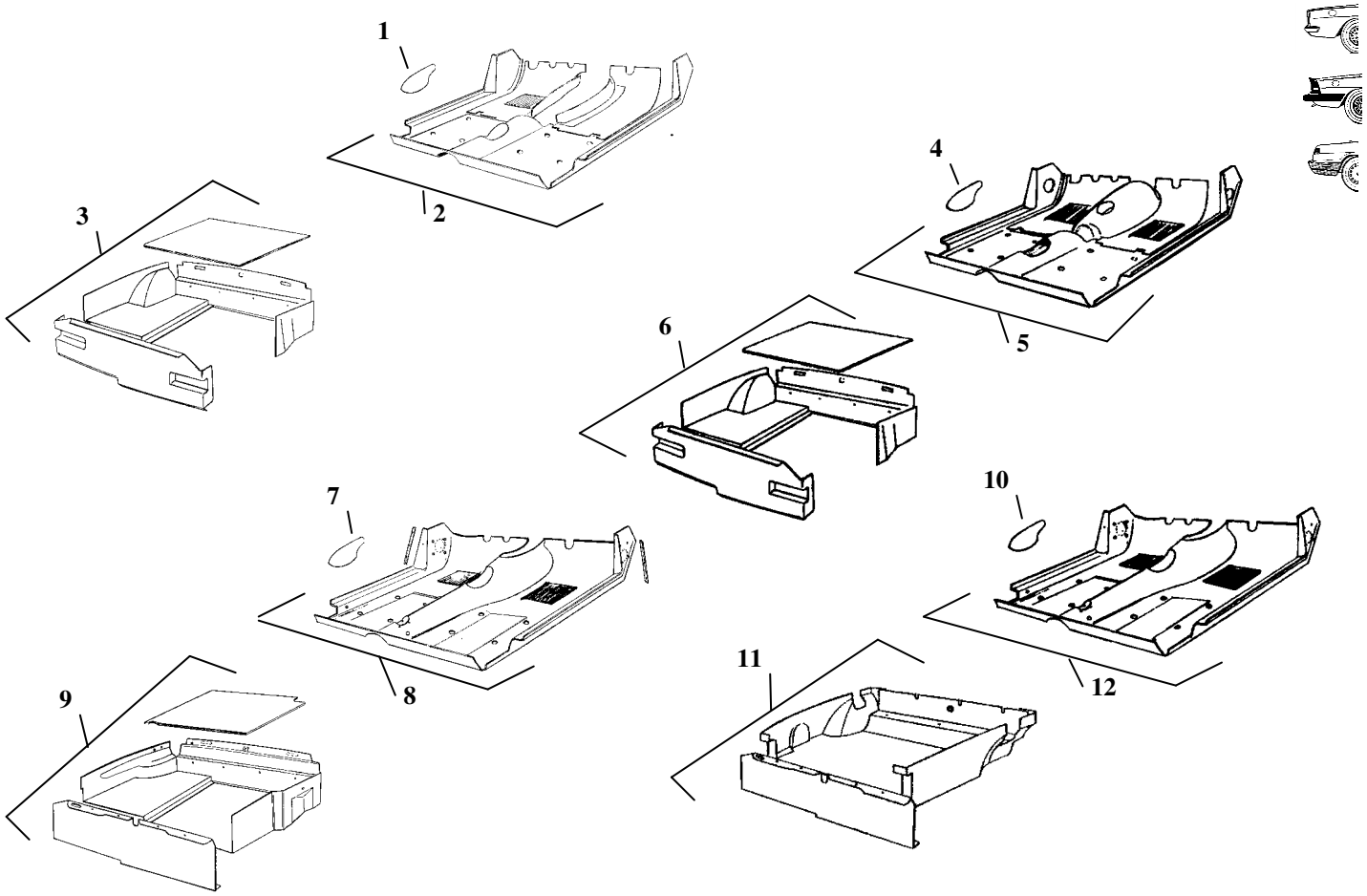

FIG.	N. ORDINAZIONE	DENOMINAZIONE	COLLOCAZIONE	ANNO	Q.TA'
1	315.018.818	Cuffia leva freno a mano colore nero		1978/82	1
1	315.018.819	Cuffia leva freno a mano colore amaranto		1978/82	1
1	315.018.820	Cuffia leva freno a mano colore cinghiale maremma		1978/82	1
1	315.018.821	Cuffia leva freno a mano colore cuoio biondo		1978/82	1
2	315.018.822	Serie completa tappeti colore nero		1978/82	1
2	315.018.823	Serie completa tappeti colore amaranto		1978/82	1
2	315.018.824	Serie completa tappeti colore grigio medio		1978/82	1
2	315.018.825	Serie completa tappeti colore marrone		1978/82	1
3	315.018.826	Serie completa tappeti baule colore (indicare il colore)		1978/82	1
4	315.018.827	Cuffia leva freno a mano colore nero		1970/78	1
4	315.018.828	Cuffia leva freno a mano colore beige		1970/78	1
5	315.018.829	Serie completa tappeti colore nero		1970/78	1
5	315.018.830	Serie completa tappeti colore amaranto		1970/78	1
5	315.018.831	Serie completa tappeti colore beige		1970/78	1
5	315.018.832	Serie completa tappeti colore marrone		1970/78	1
6	315.018.833	Serie completa tappeti baule colore (indicare il colore)		1970/78	1
7	315.018.834	Cuffia leva freno a mano colore nero		1983/86	1
7	315.018.835	Cuffia leva freno a mano colore blu		1983/86	1
7	315.018.836	Cuffia leva freno a mano colore nocciola		1983/86	1
8	315.018.837	Serie completa tappeti colore nero		1983/86	1
8	315.018.838	Serie completa tappeti colore blu		1983/86	1
8	315.018.839	Serie completa tappeti colore nocciola		1983/86	1
9	315.018.840	Serie completa tappeti baule colore (indicare il colore)		1983/86	1
10	315.018.598	Cuffia leva freno a mano colore nero in finta pelle		1987/93	1
10	315.018.599	Cuffia leva freno a mano colore beige in finta pelle		1987/93	1
11	315.018.843	Serie completa tappeti baule colore nero		1987/93	1
11	315.018.844	Serie completa tappeti baule colore beige		1987/93	1
12	315.018.845	Serie completa tappeti colore nero		1987/93	1
12	315.018.846	Serie completa tappeti colore beige		1987/93	1

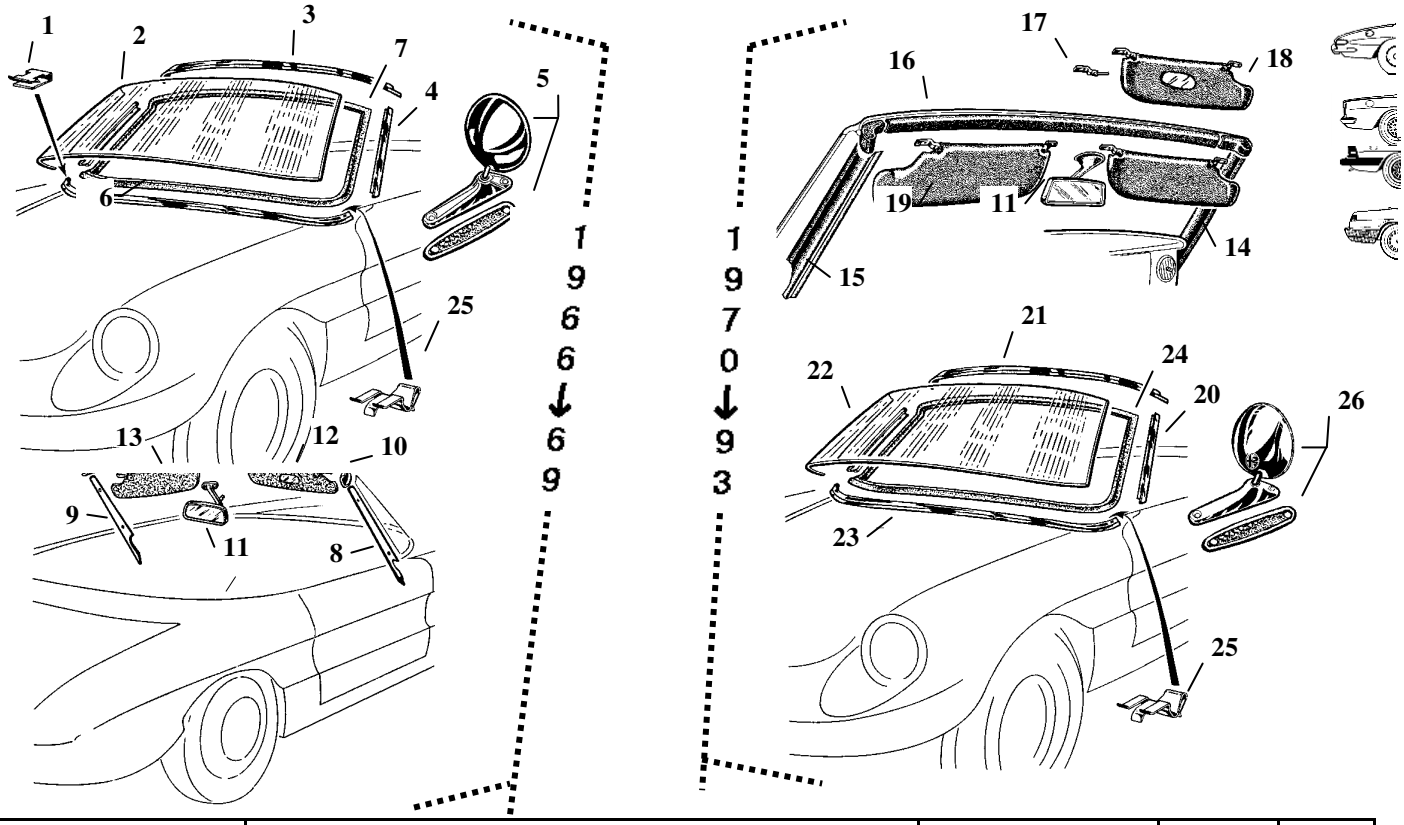

FIG.	N. ORDINAZIONE	DENOMINAZIONE	COLLOCAZIONE	ANNO	Q.TA'
1	315.020.851	Molletta fissaggio guarnizione		1966/69	7
2	315.030.852	Cristallo parabrezza chiaro		1966/69	1
3	315.026.853	Molura superiore parabrezza	↑	1966/69	1
4	315.026.854	Molura laterale esterna montante parabrezza lato destro	→	1966/69	1
4	315.026.855	Molura laterale esterna montante parabrezza lato sinistro	←	1966/69	1
5	208.008.301	Specchio retrovisore	⇆	1966/69	1
6	315.026.856	Molura inferiore parabrezza	↓	1966/69	1
7	315.007.857	Guarnizione parabrezza		1966/69	1
8	315.018.858	Rivestimento plastico interno laterale destro	→	1966/69	1
9	315.018.859	Rivestimento plastico interno laterale sinistro	←	1966/69	1
10	315.018.890	Rivestimento plastico interno superiore parabrezza	↑	1966/69	1
11	315.008.315	Specchio interno con luce senza supporto		1966/83	1
12	222.022.892	Parasole destro con specchio supporto nero	→	1966/86	1
12	222.022.894	Parasole destro con specchio supporto cromato	→	1966/86	1
13	222.022.893	Parasole sinistro supporto nero	←	1966/86	1
13	222.022.895	Parasole sinistro supporto cromato	←	1966/86	1
14	315.018.894	Rivestimento plastico interno laterale destro per cruscotto 1° tipo	→	1970/78	1
14	315.018.896	Rivestimento plastico interno laterale destro per cruscotto 2° tipo	→	1970/93	1
15	315.018.897	Rivestimento plastico interno laterale sinistro per cruscotto 1° tipo	←	1970/78	1
15	315.018.899	Rivestimento plastico interno laterale sinistro per cruscotto 2° tipo	←	1970/93	1
16	315.018.900	Rivestimento plastico interno superiore parabrezza serie di 3 pezzi	↑	1970/93	1
17	222.022.901	Supporto parasole cromato	⇆	1966/86	4
18	222.022.902	Parasole destro con specchio	→	1986/93	1
19	222.022.903	Parasole sinistro	←	1986/93	1
20	315.026.904	Molura laterale esterna destra montante parabrezza	→	1970/93	1
20	315.026.905	Molura laterale esterna sinistra montante parabrezza	←	1970/93	1
21	315.026.906	Molura superiore parabrezza	↑	1970/93	1
22	315.030.907	Cristallo parabrezza chiaro		1970/93	1
22	315.030.908	Cristallo parabrezza verde		1970/93	1
23	315.026.909	Molura inferiore parabrezza	↓	1970/93	1
24	315.007.910	Guarnizione parabrezza		1970/93	1
25	315.020.911	Molletta		1966/93	7
26	350.008.302	Specchio retrovisore originale made in italy	⇆	1970/78	1

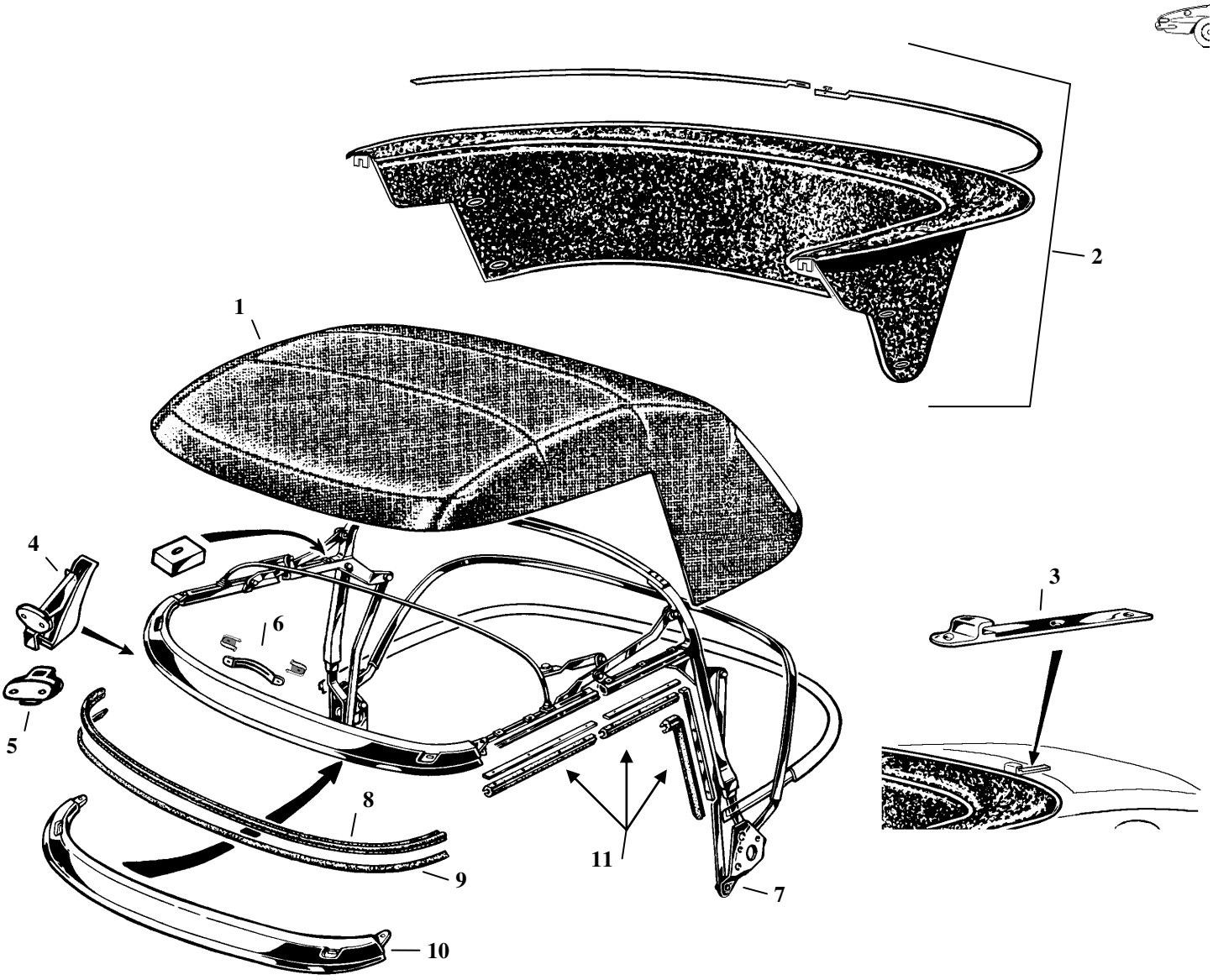

FIG.	N. ORDINAZIONE	DENOMINAZIONE	COLLOCAZIONE	ANNO	Q.TA'
1	315.032.951	Tela capote in stoffa colore nero		1966/69	1
1	315.032.952	Tela capote in stoffa colore beige		1966/69	1
1	315.032.953	Tela capote in stoffa colore avorio		1966/69	1
1	315.032.954	Tela capote in plastica colore nero		1966/69	1
2	315.032.955	Copricapote completo colore nero		1966/69	1
3	315.026.956	Gancio esterno cromato per copricapote	⇆	1966/69	2
4	315.032.957	Gancio cromato traversa anteriore capote	⇆	1966/69	2
5	315.032.958	Riscontro gancio anteriore capote	⇆	1966/93	2
6	222.022.959	Maniglia centrale capote	↑	1966/69	1
7	315.032.960	Ossatura capote		1966/69	1
8	315.007.961	Guarnizione battuta traversa anteriore capote	↑	1966/69	1
9	315.032.962	Supporto guarnizione battuta traversa anteriore capote	↑	1966/69	1
10	315.032.963	Traversa anteriore capote	↑	1966/69	1
11	315.007.964	Guarnizione battuta vetro porta (serie completa destra e sinistra)	⇆	1966/69	1

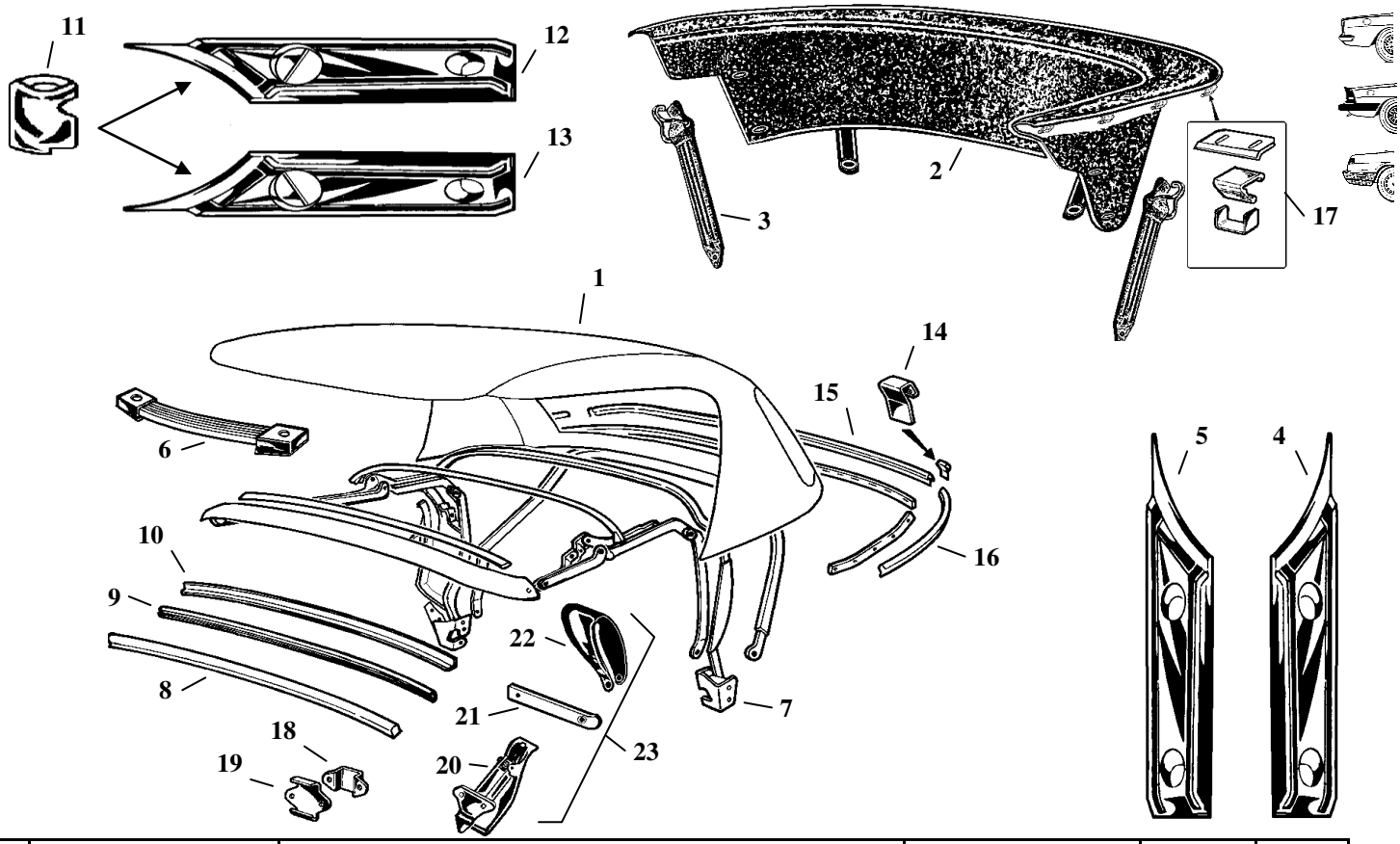

FIG.	N. ORDINAZIONE	DENOMINAZIONE	COLLOCAZIONE	ANNO	Q.TA'
1	315.032.965	Tela capote in stoffa colore nero		1970/93	1
1	315.032.966	Tela capote in stoffa colore beige		1970/93	1
1	315.032.967	Tela capote in stoffa colore avorio		1970/93	1
1	315.032.968	Tela capote in stoffa colore amaranto		1970/93	1
1	315.032.969	Tela capote in plastica colore nero		1970/93	1
1	315.032.970	Tela capote in plastica colore beige		1970/93	1
2	315.032.971	Copricapote completo colore nero		1970/89	1
2	315.032.972	Copricapote completo colore beige		1970/89	1
2	315.032.973	Copricapote completo colore nero		1990/93	1
2	315.032.974	Copricapote completo colore beige		1990/93	1
3	315.022.975	Elastico tenuta capote	⇆	1970/93	2
4	315.026.976	Mostrina cromata destra	→	1970/86	1
5	315.026.977	Mostrina cromata sinistra	←	1970/86	1
6	222.022.978	Maniglia centrale capote		1970/93	1
7	315.032.979	Ossatura capote		1970/93	1
8	315.007.980	Guarnizione battuta traversa anteriore capote	↑	1970/93	1
9	315.032.981	Canalino guarnizione battuta traversa anteriore capote	↑	1970/93	1
10	315.032.982	Molura anteriore capote	↑	1970/93	1
11	220.026.983	Pomolo aggancio copricapote per modelli 1986/93	⇆	1986/93	2
12	315.026.984	Mostrina cromata destra per pomolo aggancio copricapote	→	1986/93	1
13	315.026.985	Mostrina cromata sinistra per pomolo aggancio copricapote	←	1986/93	1
14	315.026.986	Coprigiunto	⇆	1970/93	2
15	315.026.987	Molura centrale	↘↙	1970/93	1
16	315.026.988	Molura laterale destra	→	1970/93	1
16	315.026.989	Molura laterale sinistra	←	1970/93	1
17	315.032.990	Serie graffetta piastrino e molletta per copricapote		1970/86	12
18	315.032.991	Piastrino	⇆	1970/93	2
19	315.032.992	Riscontro gancio traversa anteriore capote	⇆	1970/93	2
20	315.032.993	Gancio cromato traversa anteriore capote con cinghietto	⇆	1970/86	2
20	315.032.999	Gancio traversa anteriore capote con cinghietto	⇆	1990/93	2
21	315.032.994	Cinghietto tenuta gancio anteriore capote	⇆	1970/93	2
22	315.032.995	Cinghietto apertura gancio anteriore capote	⇆	1970/93	2
23	315.032.996	Gancio completo cromato traversa anteriore capote	⇆	1970/86	2

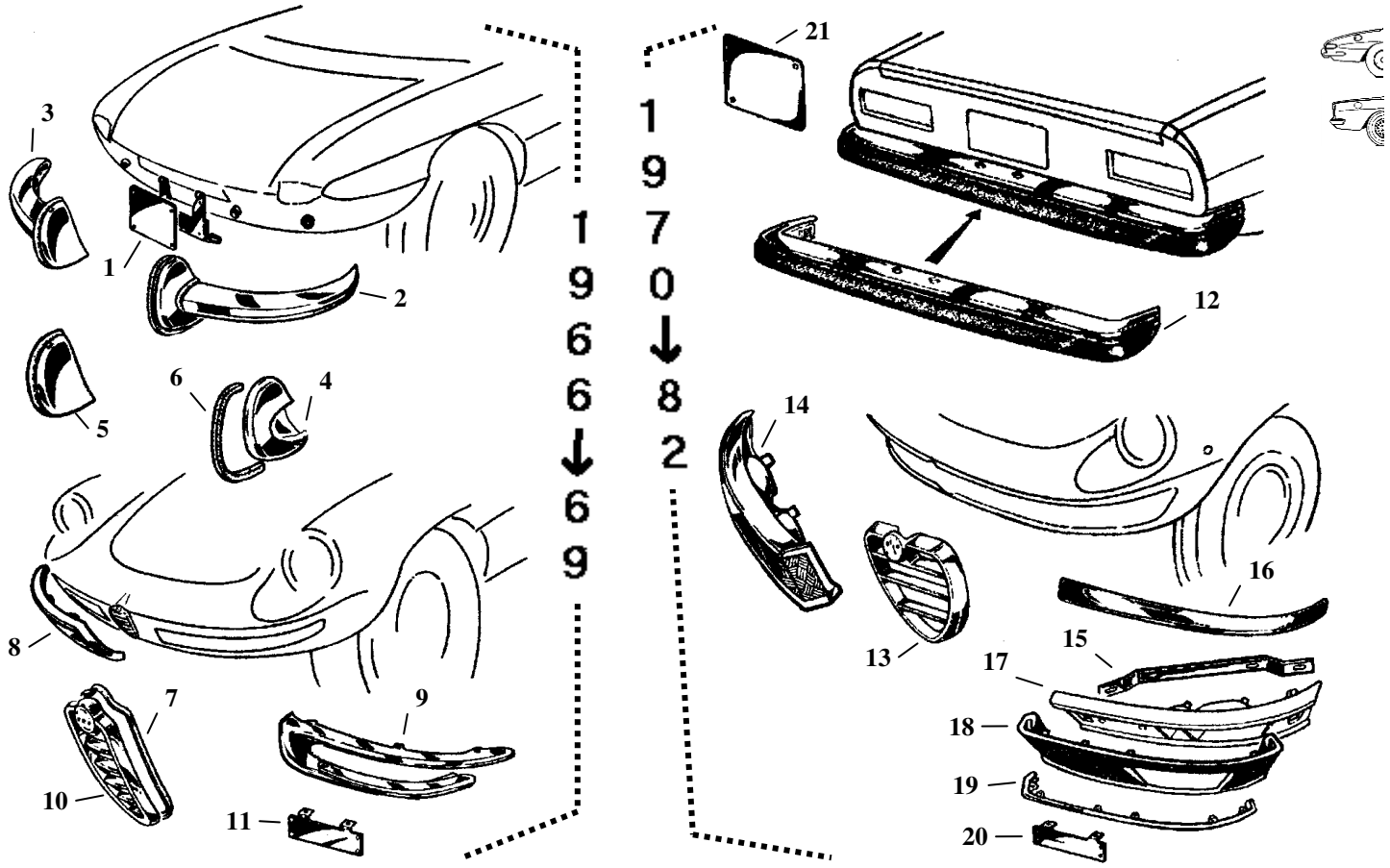

FIG.	N. ORDINAZIONE	DENOMINAZIONE	COLLOCAZIONE	ANNO	Q.TA'
1	315.024.101	Portatarga posteriore	↓	1966/69	1
2	315.024.102	Paraurti posteriore destro completo	→	1966/69	1
3	315.024.103	Paraurti posteriore sinistro completo	←	1966/69	1
4	315.024.104	Borchia paraurti posteriore destro	→	1966/69	1
5	315.024.105	Borchia paraurti posteriore sinistro	←	1966/69	1
6	315.024.106	Gommino paracolpo	⇆	1966/69	2
7	207.007.101	Guarnizione griglia	↑	1966/69	1
8	315.024.108	Paraurti anteriore destro completo	→	1966/69	1
9	315.024.109	Paraurti anteriore sinistro completo	←	1966/69	1
10	315.024.110	Griglia radiatore	↑	1966/69	1
11	220.020.101	Portatarga anteriore	↖	1966/69	1
12	315.024.111	Paraurti posteriore	↓	1970/82	1
13	315.024.112	Griglia radiatore	↑	1970/82	1
14	315.024.114	Paraurti anteriore destro completo con plastica bianco e arancio	→	1970/82	1
14	315.024.115	Paraurti anteriore sinistro completo con plastica bianco e arancio	←	1970/82	1
15	315.024.116	Staffa paraurti anteriore	⇆	1970/82	2
16	315.024.118	Lama superiore paraurti anteriore destro	↑↗	1970/82	1
16	315.024.119	Lama superiore paraurti anteriore sinistro	↖↑	1970/82	1
17	315.024.120	Guscio paraurti anteriore destro	→	1970/82	1
17	315.024.121	Guscio paraurti anteriore sinistro	←	1970/82	1
18	315.024.122	Gomma paracolpi anteriore destra	→	1970/82	1
18	315.024.123	Gomma paracolpi anteriore sinistra	←	1970/82	1
19	315.024.124	Molura inferiore paraurti anteriore destro	↓↗	1970/82	1
19	315.024.125	Molura inferiore paraurti anteriore sinistro	↖↓	1970/82	1
20	220.020.102	Portatarga anteriore	↖	1970/82	1
21	315.024.126	Portatarga posteriore	↓	1970/82	1

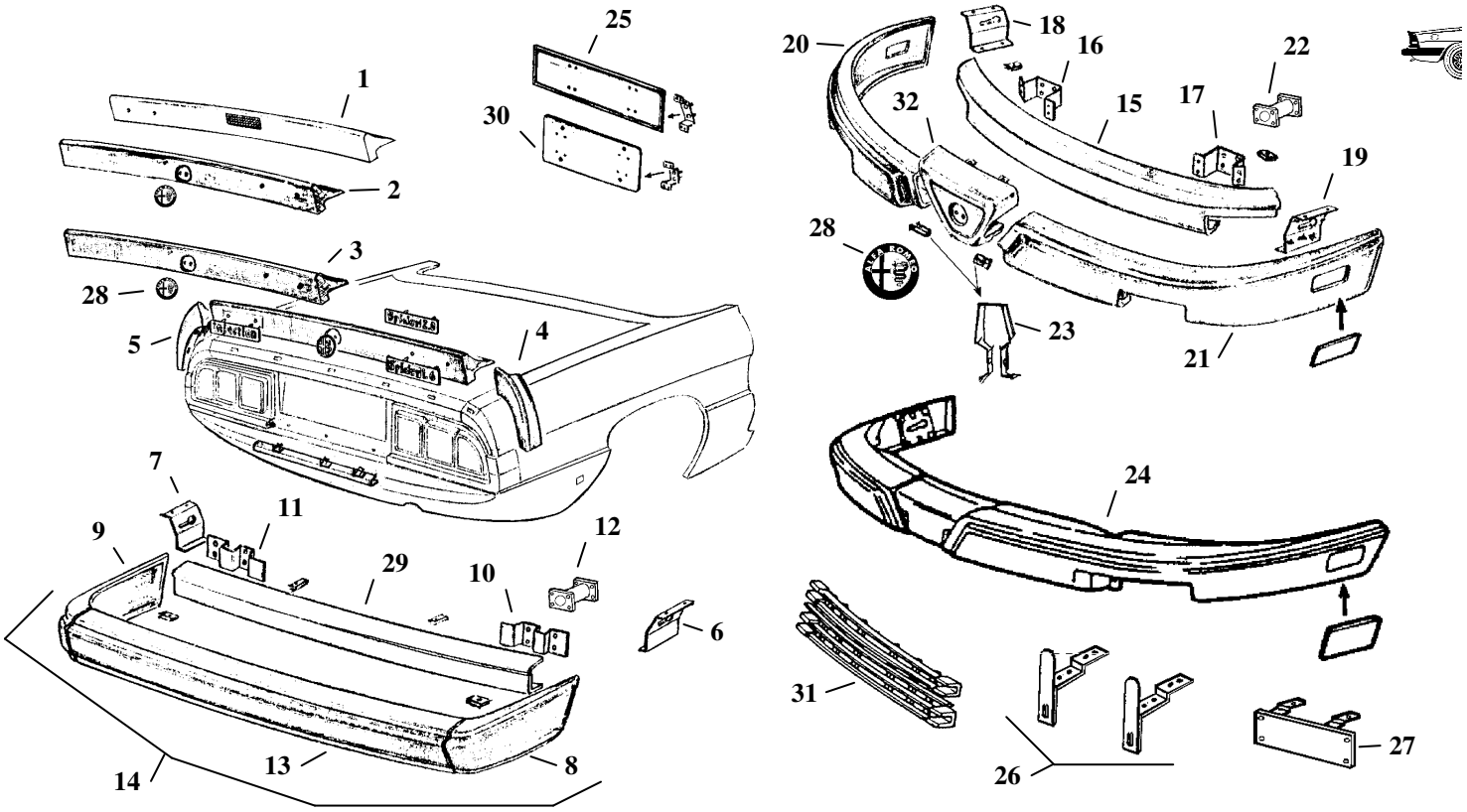

FIG.	N. ORDINAZIONE	DENOMINAZIONE	COLLOCAZIONE	ANNO	Q.TA'
1	315.026.101	Spoiler posteriore centrale con terzo stop tipo USA	↘↙	1986/89	1
2	315.026.102	Spoiler posteriore centrale	↘↙	1983/89	1
3	315.026.103	Spoiler posteriore centrale tipo usa	↘↙	1983/86	1
4	315.026.104	Spoiler posteriore laterale destro	↘	1983/89	1
5	315.026.105	Spoiler posteriore laterale sinistro	↙	1983/89	1
6	315.024.130	Supporto laterale posteriore destro	↘	1983/89	1
7	315.024.131	Supporto laterale posteriore sinistro	↙	1983/89	1
8	315.024.132	Angolare paraurti posteriore destro	↘	1983/89	1
9	315.024.133	Angolare paraurti posteriore sinistro	↙	1983/89	1
10	315.024.134	Staffa raccordo centrale posteriore destra	⇢	1983/89	1
11	315.024.135	Staffa raccordo centrale posteriore sinistra	⇠	1983/89	1
12	315.024.136	Staffa paraurti posteriore destra	↘	1983/89	1
12	315.024.137	Staffa paraurti posteriore sinistra	↙	1983/89	1
13	315.024.138	Paraurti centrale posteriore	⇊	1983/89	1
14	315.024.139	Paraurti posteriore composto da figure n° 8 – 9 e 13	↓	1983/89	1
15	315.024.140	Lama interna paraurti anteriore	↑	1983/89	1
16	315.024.141	Staffa raccordo centrale anteriore destra	⇢	1983/89	1
17	315.024.142	Staffa raccordo centrale anteriore sinistra	⇠	1983/89	1
18	315.024.144	Supporto laterale anteriore destro	↗	1983/89	1
19	315.024.145	Supporto laterale anteriore sinistro	↖	1983/89	1
20	315.024.146	Paraurti anteriore destro	↗	1983/89	1
21	315.024.147	Paraurti anteriore sinistro	↖	1983/89	1
22	315.024.148	Staffa paraurti anteriore destra	↗	1983/89	1
22	315.024.149	Staffa paraurti anteriore sinistra	↖	1983/89	1
23	315.024.150	Molletta	⇆	1983/89	2
24	315.024.151	Paraurti anteriore composto da figure n° 20 e 21	↑	1983/89	1
25	220.020.103	Portatarga posteriore tipo EUROPA	↓	1983/89	1
26	315.024.152	Staffa portatarga anteriore tipo USA	↖	1983/89	2
27	315.024.153	Portatarga anteriore tipo EUROPA	↖	1983/89	1
28	350.036.102	Stemma alfa romeo dimetro m.m.75	↑↓	1983/93	2
29	315.024.154	Lama interna paraurti posteriore	↓	1983/89	1
30	315.024.155	Portatarga posteriore tipo USA	↓	1983/89	1
31	315.024.156	Griglia inferiore radiatore	↗↓↖	1983/89	1
32	315.024.157	Scudo centrale anteriore	↑	1983/89	1

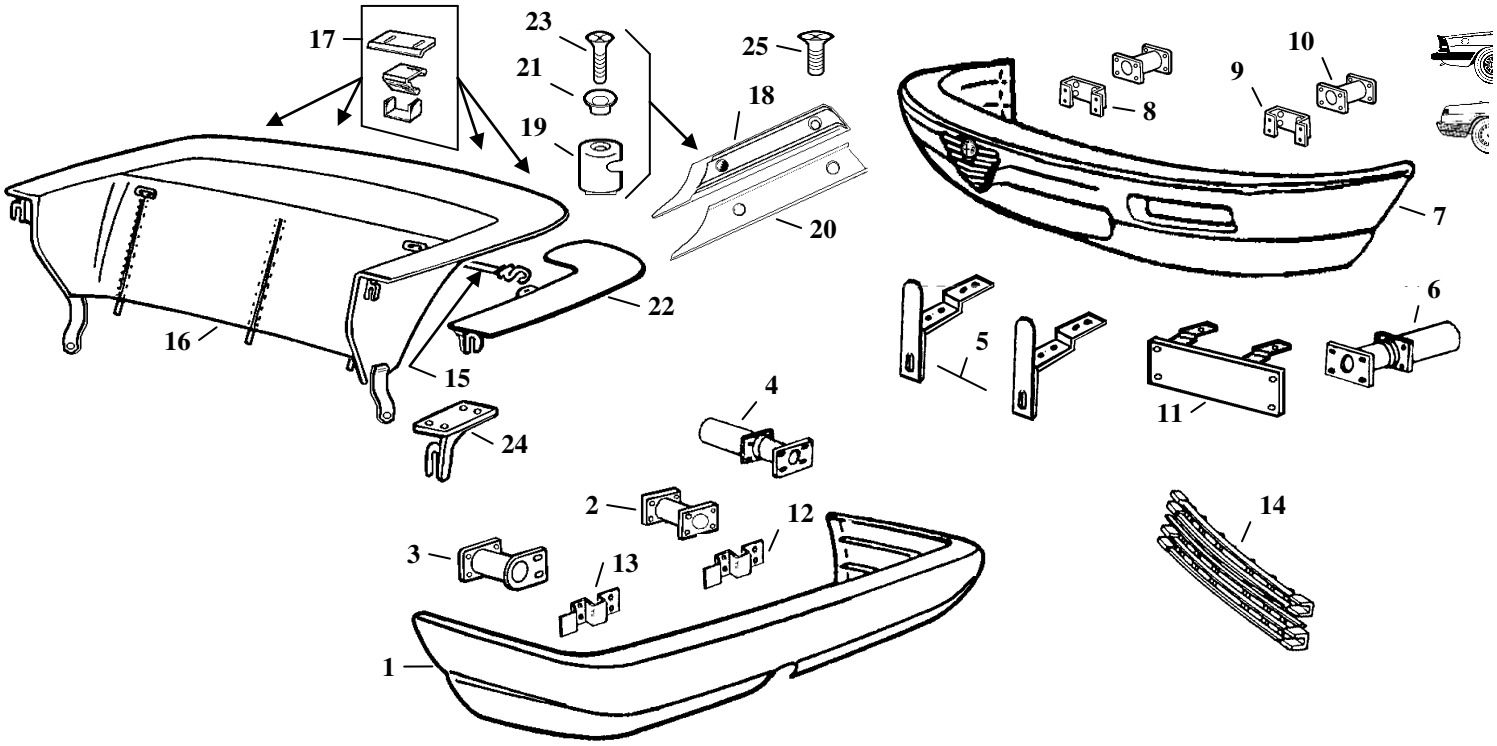

FIG.	N. ORDINAZIONE	DENOMINAZIONE	COLLOCAZIONE	ANNO	Q.TA'
1	315.024.160	Paraurti posteriore	↓	1990/93	1
1	315.024.161	Paraurti posteriore tipo USA	↓	1990/93	1
2	315.024.162	Staffa paraurti posteriore destra	↘	1990/93	1
3	315.024.163	Staffa paraurti posteriore sinistra	↙	1990/93	1
4	315.024.164	Staffa paraurti posteriore destra tipo USA	↘	1990/93	1
4	315.024.165	Staffa paraurti posteriore sinistra tipo USA	↙	1990/93	1
5	315.024.166	Portatarga anteriore tipo USA	↑	1990/93	2
6	315.024.167	Staffa paraurti anteriore tipo USA	↖↗	1990/93	2
7	315.024.168	Paraurti anteriore	↑	1990/93	1
7	315.024.169	Paraurti anteriore tipo USA	↑	1990/93	1
8	315.024.170	Staffa raccordo centrale anteriore destra	⇢	1990/93	1
9	315.024.171	Staffa raccordo centrale anteriore sinistra	⇠	1990/93	1
10	315.024.172	Staffa paraurti anteriore	↖↗	1990/93	2
11	315.024.173	Portatarga anteriore	↖	1990/93	1
12	315.024.174	Staffa raccordo centrale posteriore destra	⇢	1990/93	1
13	315.024.175	Staffa raccordo centrale posteriore sinistra	⇠	1990/93	1
14	315.024.176	Griglia inferiore radiatore	↗↓↖	1990/93	1
15	315.022.177	Elastico per tensione copricapote		1986/93	1
16	315.032.178	Copricapote completo colore nero		1986/93	1
16	315.032.179	Copricapote completo colore beige		1986/93	1
17	315.032.997	Serie graffetta piastrino e molletta per copricapote	⇆	1986/93	4
18	315.026.984	Mostrina cromata destra per pomolo aggancio copricapote	→	1986/93	1
18	315.026.985	Mostrina cromata sinistra per pomolo aggancio copricapote	←	1986/93	1
19	220.026.983	Pomolo aggancio copricapote per modelli 1986/93	⇆	1986/93	2
20	315.007.102	Guarnizione per mostrina destra	→	1986/93	1
20	315.007.103	Guarnizione per mostrina sinistra	←	1986/93	1
21	315.024.180	Boccola in plastica	⇆	1986/93	2
22	315.024.182	Armatura destra copricapote	→	1986/93	1
22	315.024.183	Armatura sinistra copricapote	←	1986/93	1
23	315.026.184	Vite tipo lunga	⇆	1986/93	2
24	315.024.186	Gancio anteriore destro	↗	1986/93	1
24	315.024.187	Gancio anteriore sinistro	↖	1986/93	1
25	315.026.188	Vite tipo corta	⇆	1970/93	2

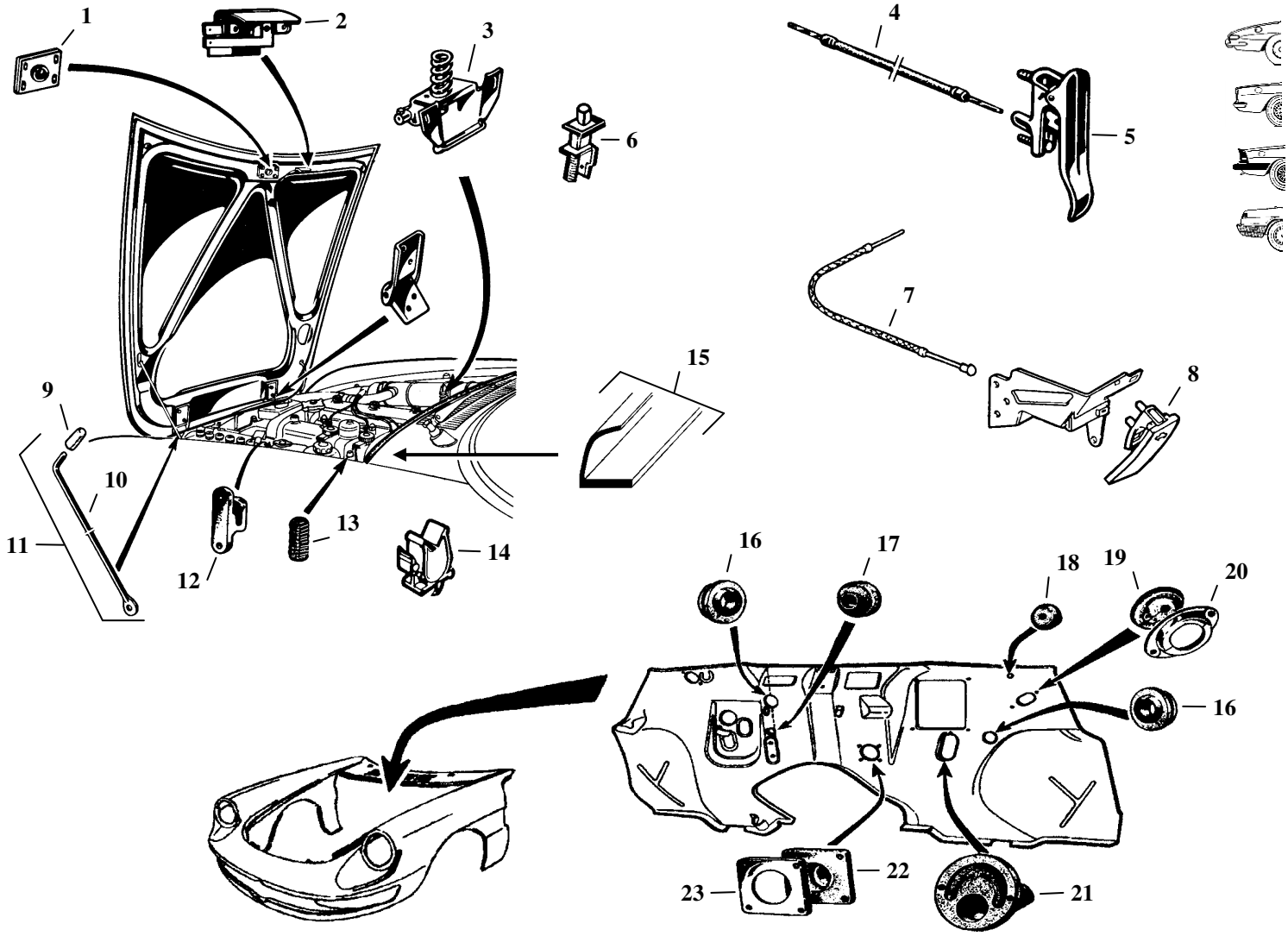

FIG.	N. ORDINAZIONE	DENOMINAZIONE	COLLOCAZIONE	ANNO	Q.TA'
1	350.006.101	Riscontro serratura cofano anteriore	↗↖	1966/93	1
2	350.006.102	Luce vano motore	↗↖	1966/93	1
3	315.006.103	Serratura cofano anteriore	↗↖	1966/93	1
4	350.062.804	Filo e guaina apertura cofano motore per spider e Bertone	↖	1966/86	1
5	350.006.677	Maniglia apertura cofano anteriore	↖	1966/85	1
6	350.062.105	Pulsante luce vano motore	↖	1966/93	1
7	315.062.803	Filo e guaina apertura cofano motore per spider	↖	1987/93	1
8	315.006.666	Maniglia apertura cofano anteriore	↖	1986/93	1
9	207.006.101	Gommino asta cofano anteriore	↖	1966/93	1
10	315.006.107	Asta cofano anteriore	↖	1966/93	1
11	315.006.108	Asta cofano motore completa	↖	1966/93	1
12	315.006.109	Supporto alloggio asta	↖	1966/85	1
13	207.006.110	Tassello regolabile	⇆	1966/93	6
14	315.006.111	Supporto alloggio asta	↖	1986/93	1
15	315.006.102	Guarnizione cofano anteriore	↑	1966/93	1
16	350.006.103	Gommino passaggio tubo scarico acqua	⇆	1966/93	2
17	350.006.104	Gommino passaggio tubo acqua radiatore	↗	1966/93	1
18	350.006.105	Gommino passaggio filo cofano	↖	1966/93	1
19	350.006.106	Gommino passaggio tubi lava vetro	↖	1966/80	1
20	220.020.105	Fascetta gommino	↖	1966/80	1
21	350.006.107	Gommino scatola guida	↖	1966/93	1
22	350.006.108	Gommino leva acceleratore	↖	1966/93	1
23	350.020.104	Piastra supporto	↖	1966/93	1

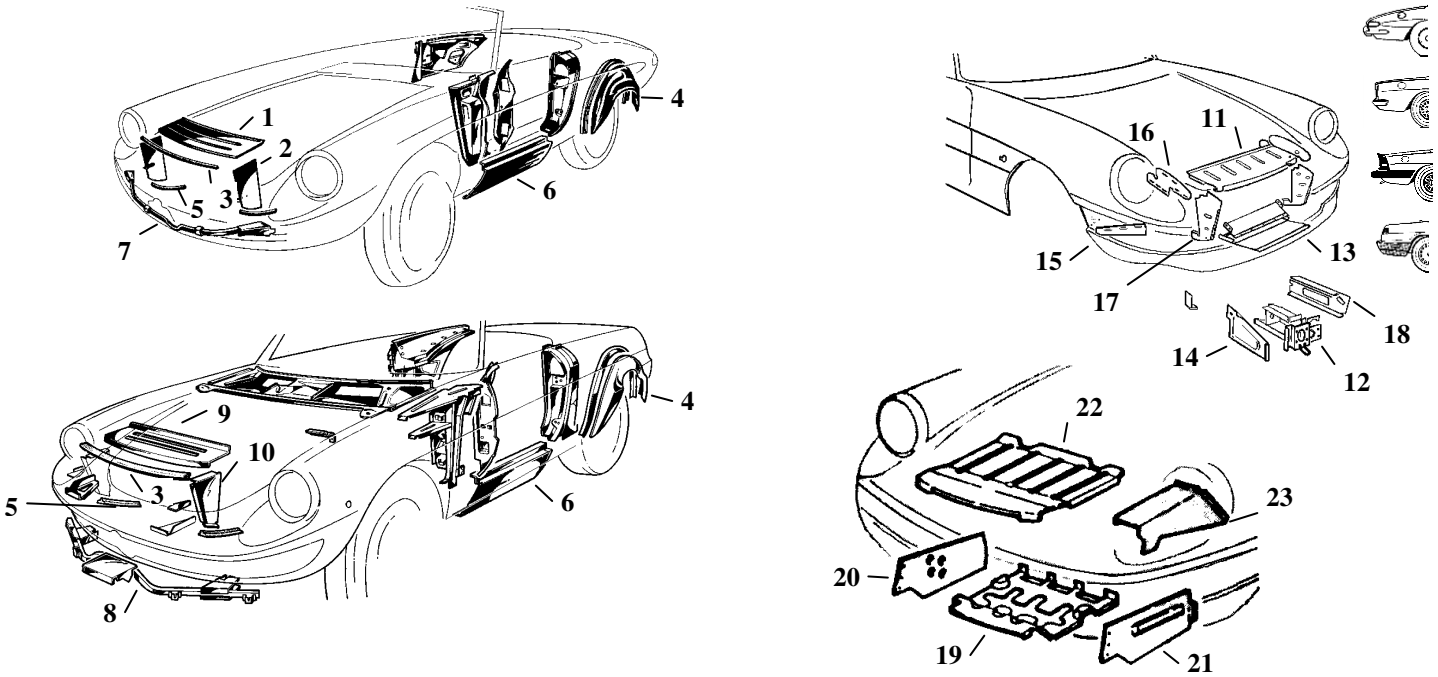

FIG.	N. ORDINAZIONE	DENOMINAZIONE	COLLOCAZIONE	ANNO	Q.TA'
1	315.002.101	Convogliatore superiore radiatore	↨	1966/69	1
2	315.002.102	Convogliatore aria laterale destro	→	1966/69	1
2	315.002.103	Convogliatore aria laterale sinistro	←	1966/69	1
3	315.002.104	Guarnizione superiore convogliatore	↨	1966/82	1
4	315.002.106	Passaruota posteriore interno destro	⇢	1966/89	1
4	315.002.107	Passaruota posteriore interno sinistro	⇠	1966/89	1
5	315.002.108	Guarnizione inferiore convogliatore	↖↨↗	1966/82	2
6	315.002.110	Rivestimento esterno sottoporta destro	→	1966/93	1
6	315.002.111	Rivestimento esterno sottoporta sinistro	←	1966/93	1
7	315.002.112	Telaio tubolare supporto paraurti anteriore	↑	1966/69	1
8	315.002.113	Telaio tubolare supporto paraurti anteriore	↑	1970/82	1
9	315.002.114	Convogliatore superiore radiatore	↨	1970/82	1
10	315.002.116	Convogliatore aria laterale destro	→	1970/82	1
10	315.002.117	Convogliatore aria laterale sinistro	←	1970/82	1
11	315.002.118	Convogliatore superiore radiatore		1983/89	1
12	315.002.120	Supporto centrale destro paraurti anteriore	→	1983/89	1
12	315.002.121	Supporto centrale sinistro paraurti anteriore	←	1983/89	1
13	315.002.122	Convogliatore inferiore radiatore	↨	1983/89	1
14	315.002.124	Lamierino destro	→	1983/89	1
14	315.002.125	Lamierino sinistro	←	1983/89	1
15	315.002.126	Lamierato collegamento spoiler destro	→	1983/89	1
15	315.002.127	Lamierato collegamento spoiler sinistro	←	1983/89	1
16	315.002.128	Raccordo destro	→	1983/89	1
16	315.002.129	Raccordo sinistro	←	1983/89	1
17	315.002.130	Convogliatore aria laterale destro	→	1983/89	1
17	315.002.131	Convogliatore aria laterale sinistro	←	1983/89	1
18	315.002.132	Rinforzo destro supporto paraurti anteriore	↗	1983/89	1
18	315.002.133	Rinforzo sinistro supporto paraurti anteriore	↖	1983/89	1
19	315.002.134	Convogliatore inferiore radiatore	↨	1990/93	1
20	315.002.136	Convogliatore aria laterale destro	→	1990/93	1
21	315.002.137	Convogliatore aria laterale sinistro	←	1990/93	1
22	315.002.138	Convogliatore superiore radiatore	↨	1990/93	1
23	315.002.139	Raccordo superiore sinistro	←	1990/93	1
23	315.002.140	Raccordo superiore destro	→	1990/93	1

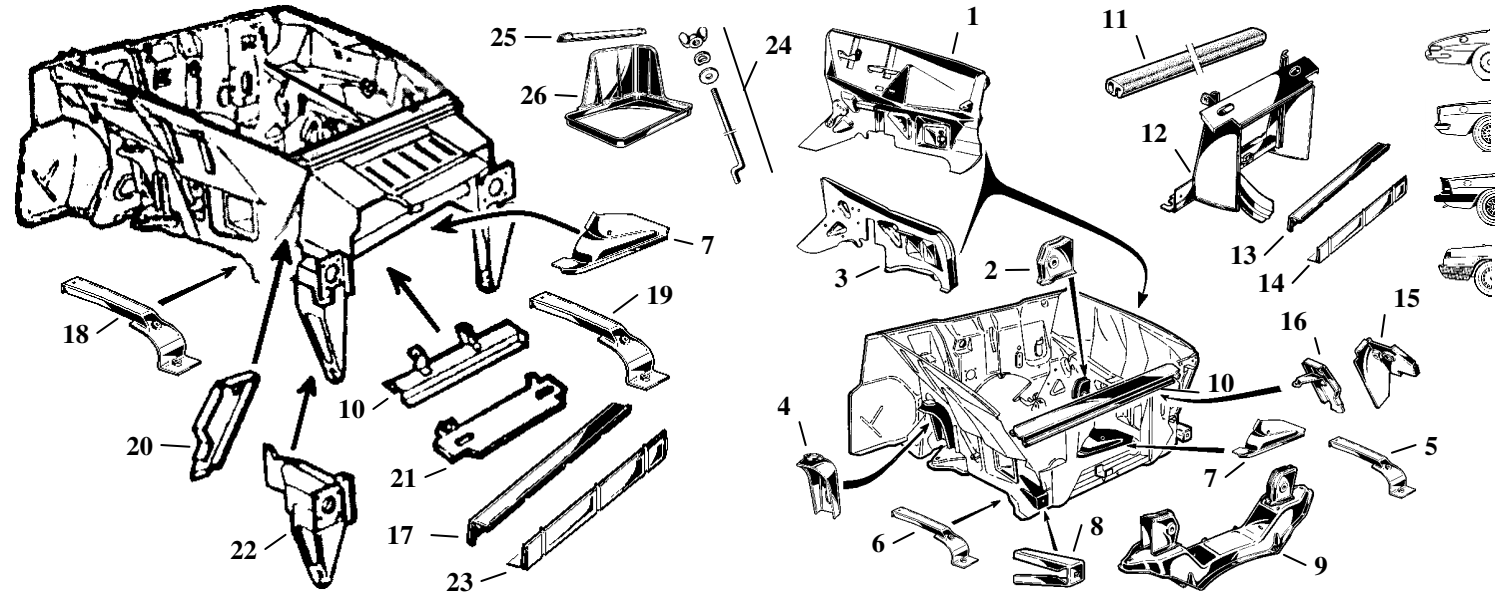

FIG.	N. ORDINAZIONE	DENOMINAZIONE	COLLOCAZIONE	ANNO	Q.TA'
1	350.002.142	Ossatura esterna anteriore destra completa 1°serie	→	1966/82	1
1	350.002.144	Ossatura esterna anteriore destra completa 2°serie	→	1983/93	1
1	350.002.145	Ossatura esterna anteriore sinistra completa 1°serie	←	1966/82	1
1	350.002.147	Ossatura esterna anteriore sinistra completa 2°serie	←	1983/93	1
2	350.002.148	Supporto	⇆	1966/93	2
3	350.002.150	Lamiera interna ossatura destra 1°serie	→	1966/82	1
3	350.002.152	Lamiera interna ossatura destra 2°serie	→	1983/93	1
3	350.002.153	Lamiera interna ossatura sinistra 1°serie	←	1966/82	1
3	350.002.155	Lamiera interna ossatura sinistra 2°serie	←	1983/93	1
4	350.002.156	Supporto attacco superiore ammortizzatore	⇆	1966/93	2
5	350.002.158	Supporto superiore destro fissaggio barra stabilizzatrice	→	1966/82	1
6	350.002.159	Supporto superiore sinistro fissaggio barra stabilizzatrice	←	1966/82	1
7	350.002.160	Collegamento traversa destro	→	1966/93	1
7	350.002.161	Collegamento traversa sinistro	←	1966/93	1
8	315.002.162	Supporto attacco paraurti	↖↗	1966/82	2
9	350.002.163	Traversa motore 1°serie		1966/82	1
9	350.002.164	Traversa motore 2°serie		1983/93	1
10	315.002.165	Traversa collegamento montanti	↕	1966/82	1
10	315.002.166	Traversa collegamento montanti	↕	1983/89	1
11	350.006.168	Guarnizione	↕	1966/82	1
11	315.006.167	Guarnizione	↕	1983/89	1
12	315.002.169	Diaframma anteriore	↑	1966/82	1
12	315.002.170	Diaframma anteriore	↑	1983/89	1
13	350.002.171	Traversa inferiore interna	↕	1966/82	1
14	350.002.172	Traversa inferiore esterna	↕	1966/82	1
15	315.002.174	Montante anteriore destro	↗	1966/82	1
15	315.002.175	Montante anteriore sinistro	↖	1966/82	1
16	315.002.176	Interno montante anteriore destro	↗	1966/82	1
16	315.002.177	Interno montante anteriore sinistro	↖	1966/82	1
17	315.002.178	Traversa inferiore interna	↕	1983/93	1
18	315.002.180	Supporto superiore destro fissaggio barra stabilizzatrice	→	1983/93	1
19	315.002.181	Supporto superiore sinistro fissaggio barra stabilizzatrice	←	1983/93	1
20	315.002.182	Raccordo interno destro	→	1983/93	1
20	315.002.183	Raccordo interno sinistro	←	1983/93	1
21	315.002.184	Parte inferiore traversa collegamento montanti	↕	1983/93	1
22	315.002.186	Supporto destro paraurti anteriore	↗	1983/93	1
22	315.002.187	Supporto sinistro paraurti anteriore	↖	1983/93	1
23	315.002.188	Traversa inferiore esterna	↕	1983/93	1
24	350.020.189	Tirante fissaggio batteria	⇆	1966/82	2
25	350.020.190	Angolare fissaggio batteria		1966/82	1
26	350.020.191	Contenitore batteria		1966/82	1

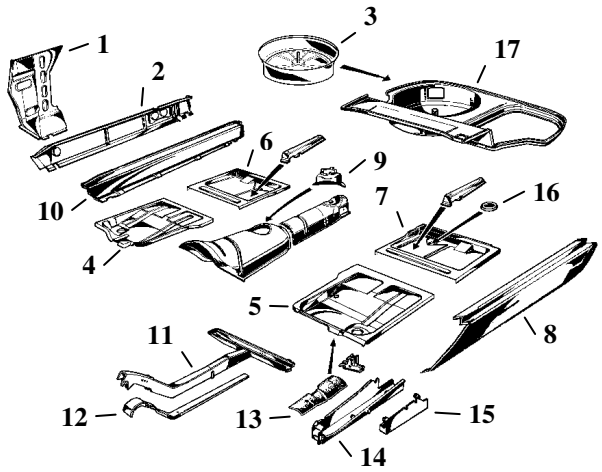

1966 → 1969

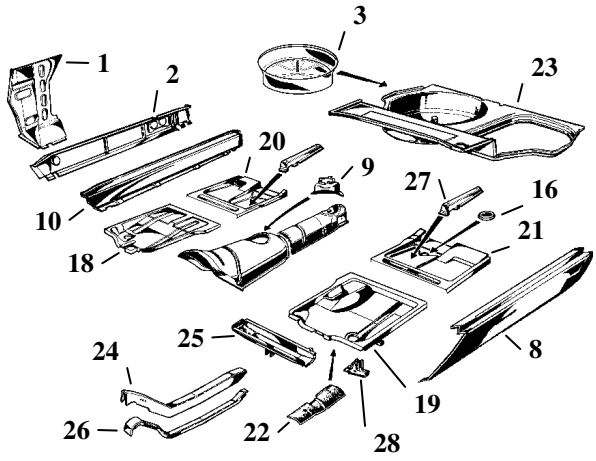

1970 → 1993

FIG.	N. ORDINAZIONE	DENOMINAZIONE	COLLOCAZIONE	ANNO	Q.TA'
1	315.002.194	Fianchetto centrale destro	→	1966/93	1
1	315.002.195	Fianchetto centrale sinistro	←	1966/93	1
2	315.002.196	Longherone centrale destro	→	1966/93	1
2	315.002.197	Longherone centrale sinistro	←	1966/93	1
3	350.002.198	Alloggiamento ruota	↘	1966/93	1
4	350.002.200	Pavimento anteriore destro	↗	1966/69	1
5	350.002.203	Pavimento anteriore sinistro	↖	1966/69	1
6	315.002.204	Pavimento posteriore destro	↘	1966/69	1
7	315.002.205	Pavimento posteriore sinistro	↙	1966/69	1
8	315.002.206	Rivestimento sottoporta esterno destro	→|	1966/93	1
8	315.002.207	Rivestimento sottoporta esterno sinistro	|←	1966/93	1
9	315.002.208	Coperchio leva cambio		1966/93	1
10	315.002.210	Longherone interno destro	⇢	1966/93	1
10	315.002.211	Longherone interno sinistro	⇠	1966/93	1
11	350.002.212	Rinforzo destro	→	1966/69	1
11	350.002.213	Rinforzo sinistro	←	1966/69	1
12	350.002.214	Lamiera interna destra	→	1966/69	1
12	350.002.215	Lamiera interna sinistra	←	1966/69	1
13	350.002.216	Protezione tubo scarico		1966/69	1
14	350.002.217	Protezione pompa freni		1966/69	1
15	350.002.218	Protezione pompa frizione		1966/69	1
16	350.002.219	Tappo gomma	⇅⇆	1966/93	8
17	315.002.220	Pavimento baule	↓	1966/69	1
18	350.002.200	Pavimento anteriore destro	↗	1970/93	1
19	350.002.221	Pavimento anteriore sinistro	↖	1970/93	1
20	315.002.222	Pavimento posteriore destro	↘	1970/93	1
21	315.002.223	Pavimento posteriore sinistro	↙	1970/93	1
22	350.002.224	Protezione tubo scarico		1970/93	1
23	315.002.225	Pavimento baule	↓	1970/93	1
24	350.002.226	Rinforzo destro	→	1970/93	1
24	350.002.227	Rinforzo sinistro	←	1970/93	1
25	350.002.228	Semitraversa destra	→	1970/93	1
25	350.002.229	Semitraversa sinistra	←	1970/93	1
26	350.002.230	Lamiera interna destra	→	1970/93	1
26	350.002.231	Lamiera interna sinistra	←	1970/93	1
27	315.002.232	Supporto guida sedili interno destro esterno sinistro	⇢ |←	1970/93	2
27	315.002.233	Supporto guida sedili esterno destro interno sinistro	→| ⇠	1970/93	2
28	350.002.234	Staffa sollevamento anteriore	↖↗	1966/82	2
28	315.002.235	Staffa sollevamento posteriore	↙↘	1966/82	2
28	315.002.236	Staffa sollevamento anteriore	↖↗	1983/93	2
28	315.002.238	Staffa sollevamento posteriore destra	↘	1983/93	1
28	315.002.239	Staffa sollevamento posteriore sinistra	↙	1983/93	1

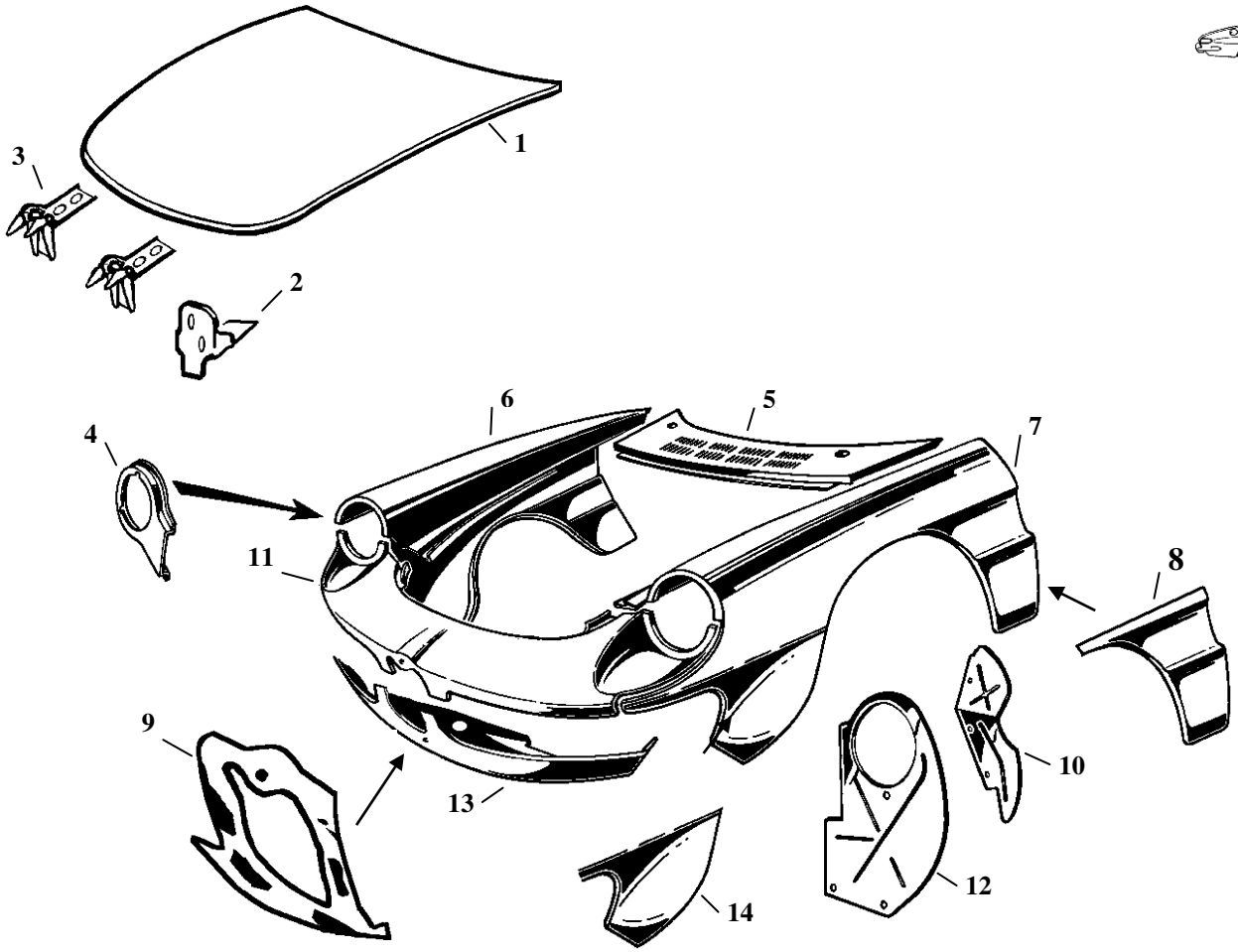

FIG.	N. ORDINAZIONE	DENOMINAZIONE	COLLOCAZIONE	ANNO	Q.TA'
1	315.004.301	Cofano motore	↑	1966/93	1
2	315.006.302	Mensola per cerniera destra e sinistra	↖↗	1966/93	2
3	315.006.303	Cerniera cofano motore destra e sinistra	↖↗	1966/93	2
4	315.004.304	Supporto fissaggio faro destro	↗	1966/82	1
4	315.004.305	Supporto fissaggio faro sinistro	↖	1966/82	1
5	315.004.306	Cofano tergi	↑	1966/69	1
6	315.004.310	Parafango anteriore destro	↗	1966/82	1
7	315.004.311	Parafango anteriore sinistro	↖	1966/82	1
8	315.004.312	Riparazione per parafango anteriore destro	↗	1966/82	1
8	315.004.313	Riparazione per parafango anteriore sinistro	↖	1966/82	1
9	315.004.314	Riparazione frontale anteriore	↑	1966/69	1
10	315.004.316	Parasassi posteriore destro	↘	1966/82	1
10	315.004.317	Parasassi posteriore sinistro	↙	1966/82	1
11	315.004.318	Frontale superiore	↕	1966/69	1
12	315.004.320	Parasassi anteriore destro	↗	1966/82	1
12	315.004.321	Parasassi anteriore sinistro	↖	1966/82	1
13	315.004.322	Frontale inferiore	↕	1966/69	1
14	315.004.324	Riparazione per frontalino parafango anteriore destro	↗	1966/82	1
14	315.004.325	Riparazione per frontalino parafango anteriore sinistro	↖	1966/82	1

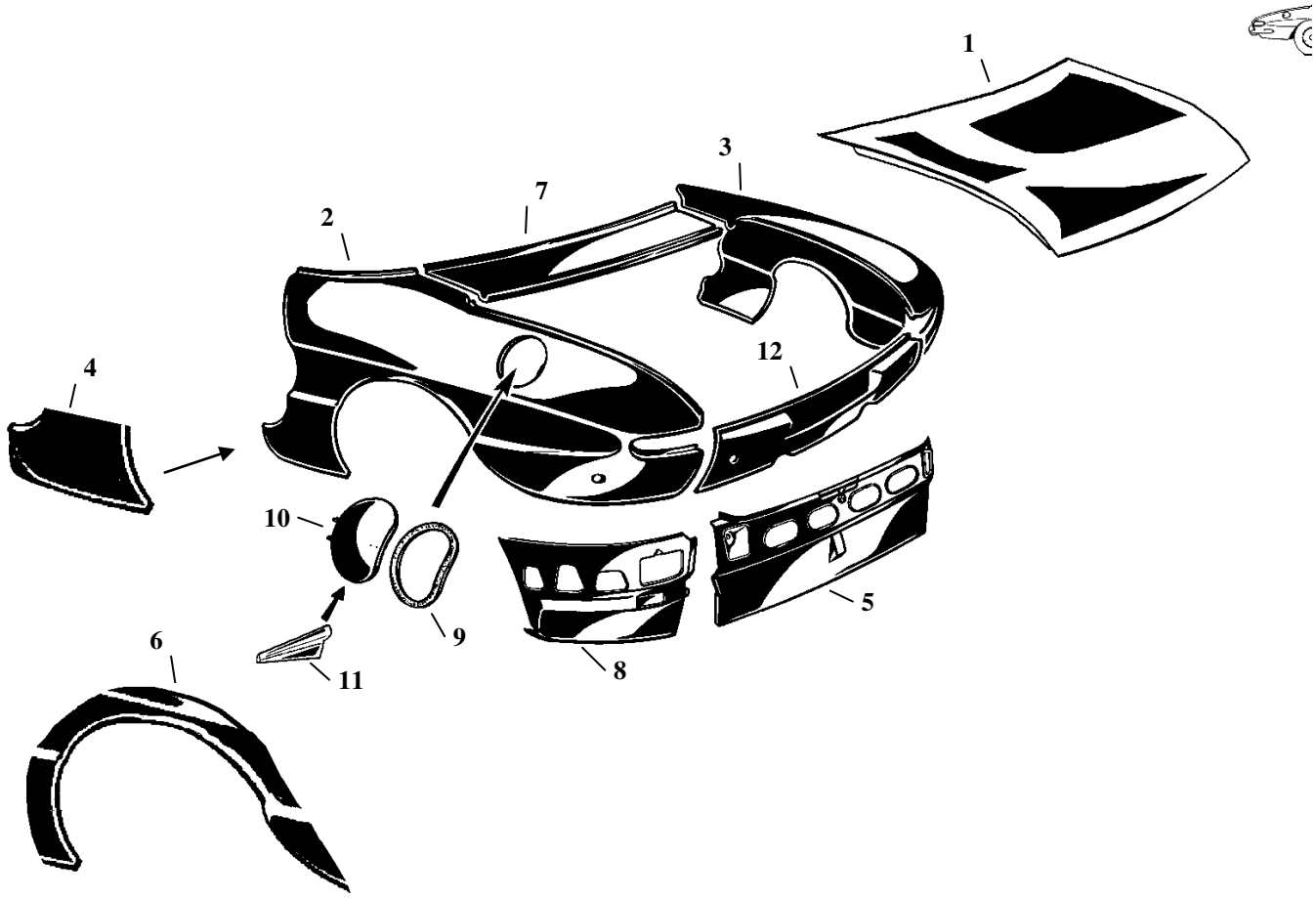

FIG.	N. ORDINAZIONE	DENOMINAZIONE	COLLOCAZIONE	ANNO	Q.TA'
1	315.004.328	Cofano baule	↓	1966/69	1
2	315.004.329	Parafango posteriore sinistro	↙	1966/69	1
3	315.004.330	Parafango posteriore destro	↘	1966/69	1
4	315.004.332	Riparazione per parafango posteriore destro	↘	1966/93	1
4	315.004.333	Riparazione per parafango posteriore sinistro	↙	1966/93	1
5	315.002.334	Rinforzo interno rivestimento centrale posteriore		1966/69	1
6	315.004.336	Riparazione esterna passaruota posteriore destro	↘	1966/93	1
6	315.004.337	Riparazione esterna passaruota posteriore sinistro	↙	1966/93	1
7	315.004.338	Rivestimento superiore		1966/69	1
8	315.002.340	Rinforzo interno parafango posteriore destro	↘	1966/69	1
8	315.002.341	Rinforzo interno parafango posteriore sinistro	↙	1966/69	1
9	315.007.342	Guarnizione sportello benzina	↙	1966/82	1
10	315.004.343	Sportello benzina	↙	1966/86	1
11	220.026.344	Pomolo sportello	↙	1966/86	1
12	315.004.345	Collegamento posteriore parafanghi	↓	1966/69	1

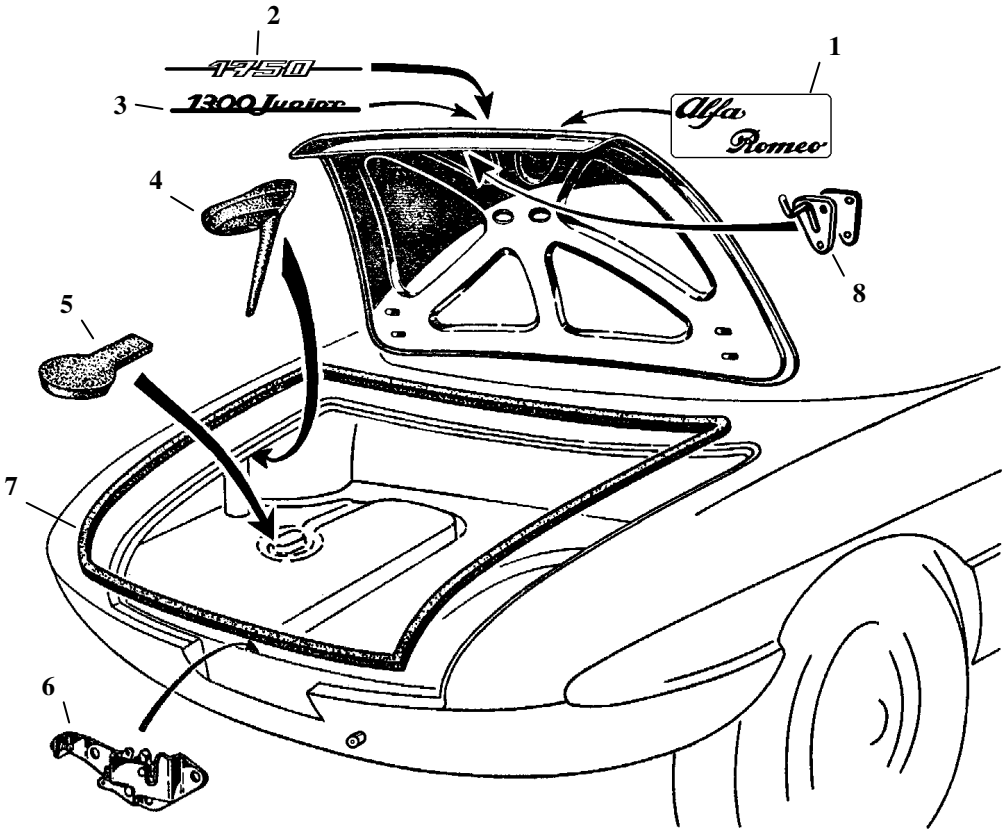

FIG.	N. ORDINAZIONE	DENOMINAZIONE	COLLOCAZIONE	ANNO	Q.TA'
1	350.036.122	Scritta Alfa Romeo (metallo cromato)	↘	1966/69	1
2	350.036.126	Scritta 1750 (metallo cromato)	↓	1967/69	1
3	315.036.125	Scritta 1300 junior (metallo cromato)	↓	1968/69	1
4	315.007.346	Cuffia tubo carburante	↙	1966/93	1
5	350.006.347	Protezione comando indicatore livello	↙	1966/93	1
6	315.006.348	Serratura cofano baule	↓	1966/69	1
7	315.007.349	Guarnizione baule	↓	1966/69	1
8	350.020.340	Scontrino serratura	↓	1966/69	1

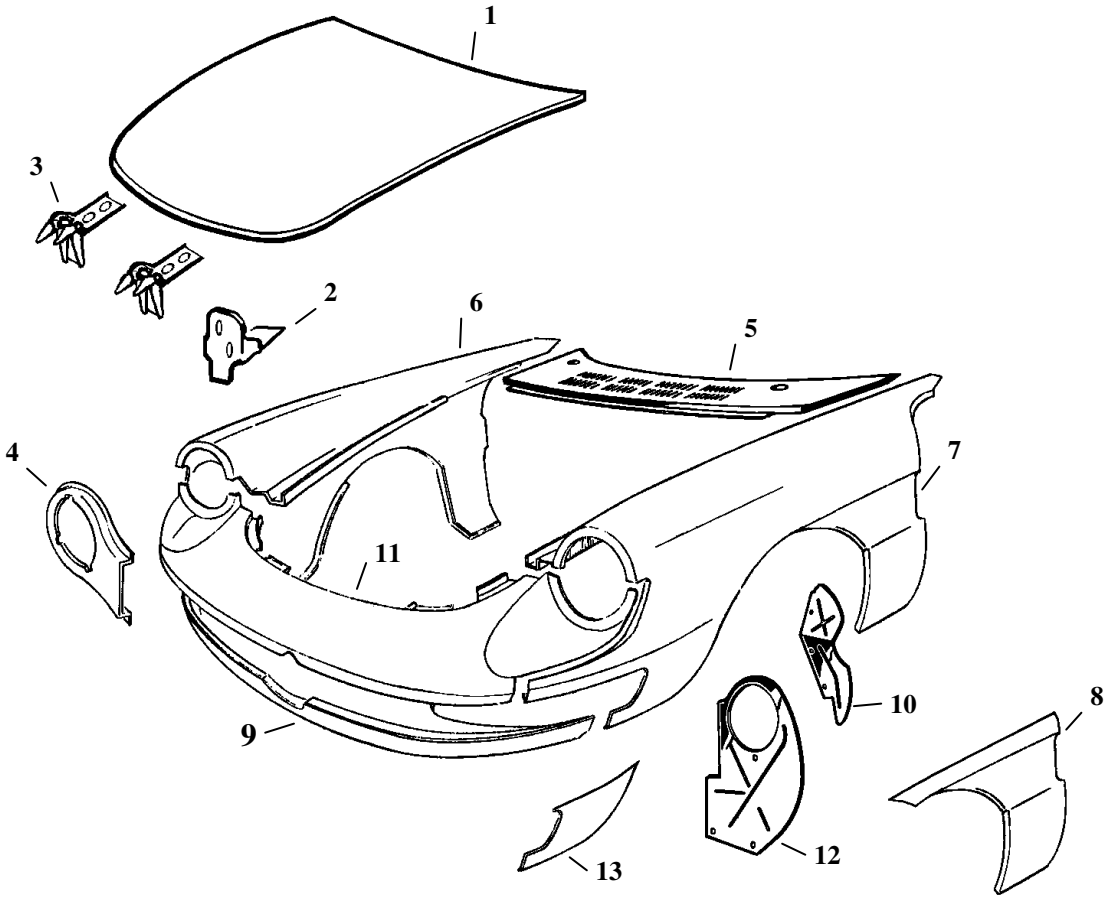

FIG.	N. ORDINAZIONE	DENOMINAZIONE	COLLOCAZIONE	ANNO	Q.TA'
1	315.004.301	Cofano motore	↑	1966/93	1
2	315.006.302	Mensola per cerniera destra e sinistra	↖↗	1966/93	2
3	315.006.303	Cerniera cofano motore destra e sinistra	↖↗	1966/93	2
4	315.004.304	Supporto fissaggio faro destro	↗	1966/82	1
4	315.004.305	Supporto fissaggio faro sinistro	↖	1966/82	1
5	315.004.351	Cofano tergi	↑	1970/82	1
6	315.004.310	Parafango anteriore destro	↗	1966/82	1
7	315.004.311	Parafango anteriore sinistro	↖	1966/82	1
8	315.004.312	Riparazione per parafango anteriore destro	↗	1966/82	1
8	315.004.313	Riparazione per parafango anteriore sinistro	↖	1966/82	1
9	315.004.352	Frontale inferiore	↕	1970/82	1
10	315.004.316	Parasassi posteriore destro	↘	1966/82	1
10	315.004.317	Parasassi posteriore sinistro	↙	1966/82	1
11	315.004.353	Frontale superiore	↕	1970/82	1
12	315.004.320	Parasassi anteriore destro	↗	1966/82	1
12	315.004.321	Parasassi anteriore sinistro	↖	1966/82	1
13	315.004.324	Riparazione per frontalino parafango anteriore destro	↗	1966/82	1
13	315.004.325	Riparazione per frontalino parafango anteriore sinistro	↖	1966/82	1

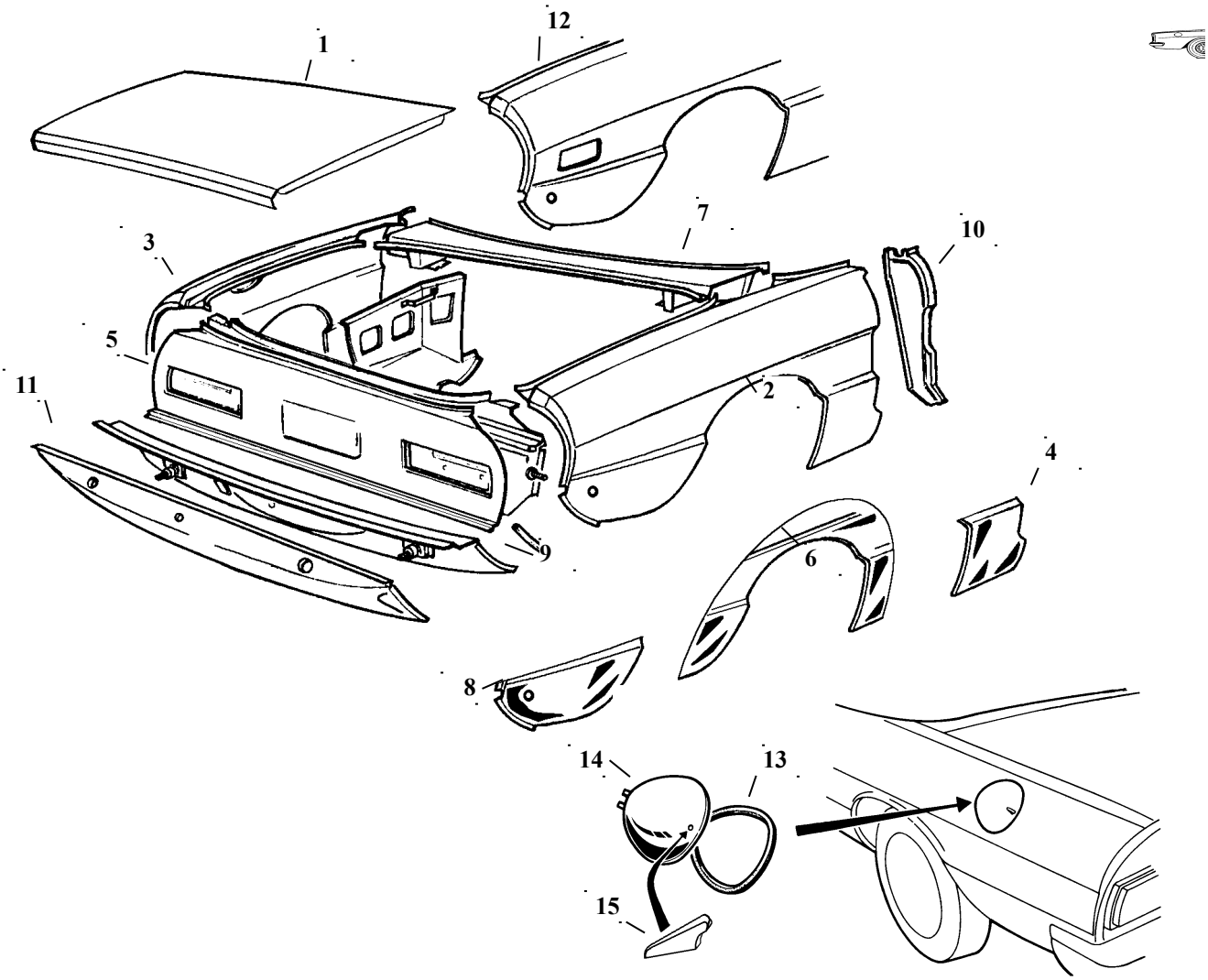

FIG.	N. ORDINAZIONE	DENOMINAZIONE	COLLOCAZIONE	ANNO	Q.TA'
1	315.004.355	Cofano baule		1970/82	1
2	315.004.356	Parafango posteriore destro		1970/82	1
3	315.004.357	Parafango posteriore sinistro		1970/82	1
4	315.004.332	Riparazione per parafango posteriore destro		1966/93	1
4	315.004.333	Riparazione per parafango posteriore sinistro		1966/93	1
5	315.004.358	Collegamento superiore posteriore		1970/82	1
6	315.004.336	Riparazione esterna passaruota posteriore destro		1966/93	1
6	315.004.337	Riparazione esterna passaruota posteriore sinistro		1966/93	1
7	315.004.359	Rivestimento superiore		1970/93	1
8	315.004.360	Riparazione per parafango posteriore destro		1970/89	1
8	315.004.361	Riparazione per parafango posteriore sinistro		1970/89	1
9	315.002.362	Rinforzo interno rivestimento centrale posteriore inferiore		1970/82	1
10	315.004.364	Montante porta destro		1970/93	1
10	315.004.365	Montante porta sinistro		1970/93	1
11	315.004.366	Collegamento inferiore posteriore		1970/82	1
12	315.004.368	Parafango posteriore destro tipo USA		1970/82	1
12	315.004.369	Parafango posteriore sinistro tipo USA		1970/82	1
13	315.007.342	Guarnizione sportello benzina		1966/86	1
14	315.004.343	Sportello benzina		1966/86	1
15	220.026.344	Pomolo sportello		1966/86	1

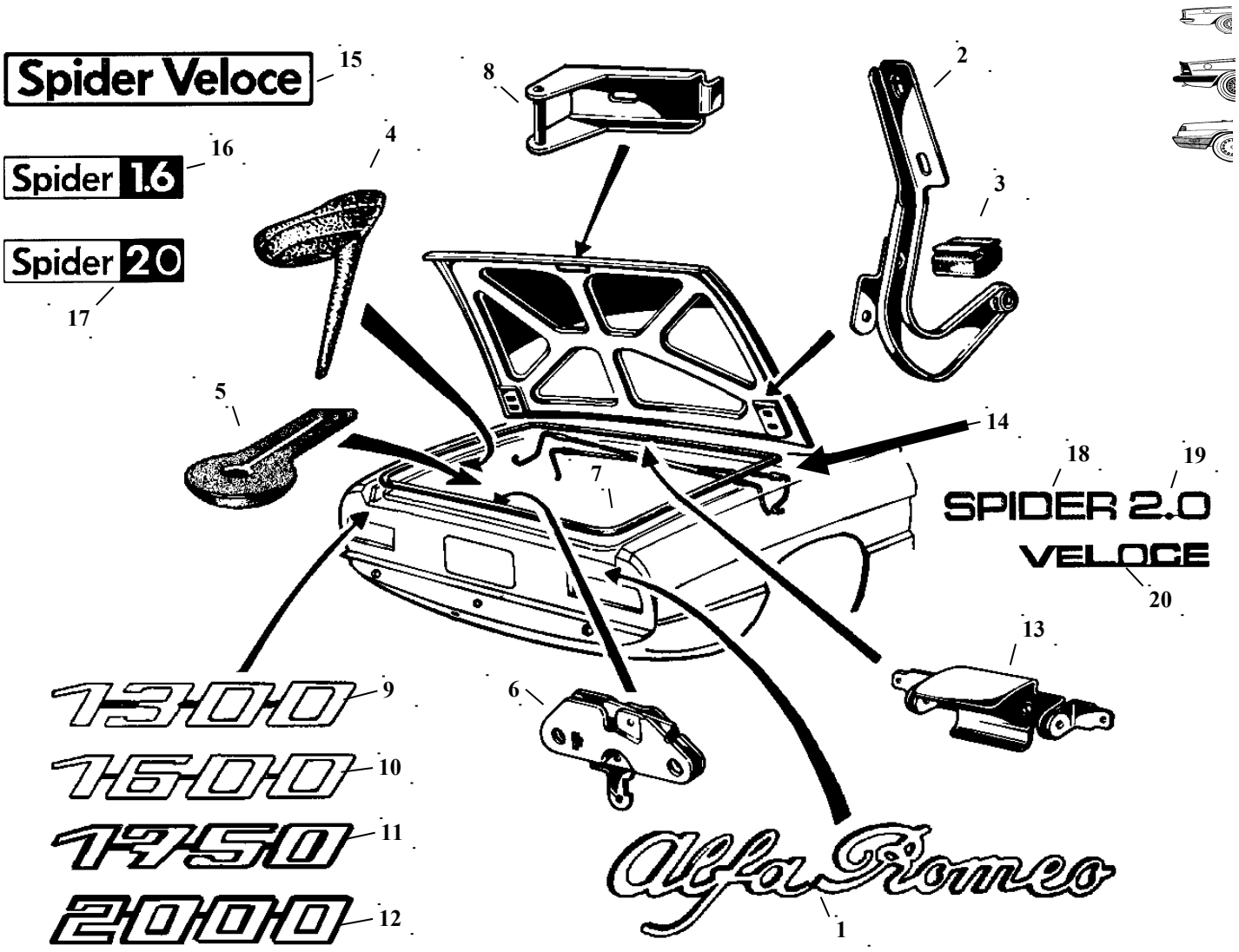

FIG.	N. ORDINAZIONE	DENOMINAZIONE	COLLOCAZIONE	ANNO	Q.TA'
1	350.036.119	Scritta Alfa Romeo tipo grande (metallo cromato)		1969/82	1
2	315.006.370	Cerniera destra		1970/89	1
2	315.006.371	Cerniera sinistra		1970/89	1
3	315.007.372	Gommino cerniera			2
4	315.007.346	Cuffia tubo carburante		1966/93	1
5	350.006.347	Protezione comando indicatore livello		1966/93	1
6	220.020.348	Serratura cofano baule		1970/93	1
7	207.007.349	Guarnizione baule		1970/93	1
8	315.006.373	Scontrino serratura		1970/93	1
9	315.036.115	Scritta 1300 (metallo cromato)		1969/78	1
10	315.036.116	Scritta 1600 (metallo cromato)		1972/81	1
11	315.036.117	Scritta 1750 (metallo cromato)		1969/73	1
12	315.036.118	Scritta 2000 (metallo cromato)		1971/82	1
13	350.006.374	Plafoniera baule		1966/82	1
14	315.006.376	Barra cofano destra		1970/89	1
14	315.006.377	Barra cofano sinistra		1970/89	1
15	315.036.112	Scritta spider veloce		1983/89	1
16	315.036.110	Scritta spider 1600		1983/89	1
17	315.036.113	Scritta spider 2000		1983/89	1
18	315.036.106	Scritta spider (plastica cromata)		1990/93	1
19	315.036.107	Scritta 2.0 (plastica cromata)		1990/93	1
20	315.036.108	Scritta veloce (plastica cromata)		1990/93	1

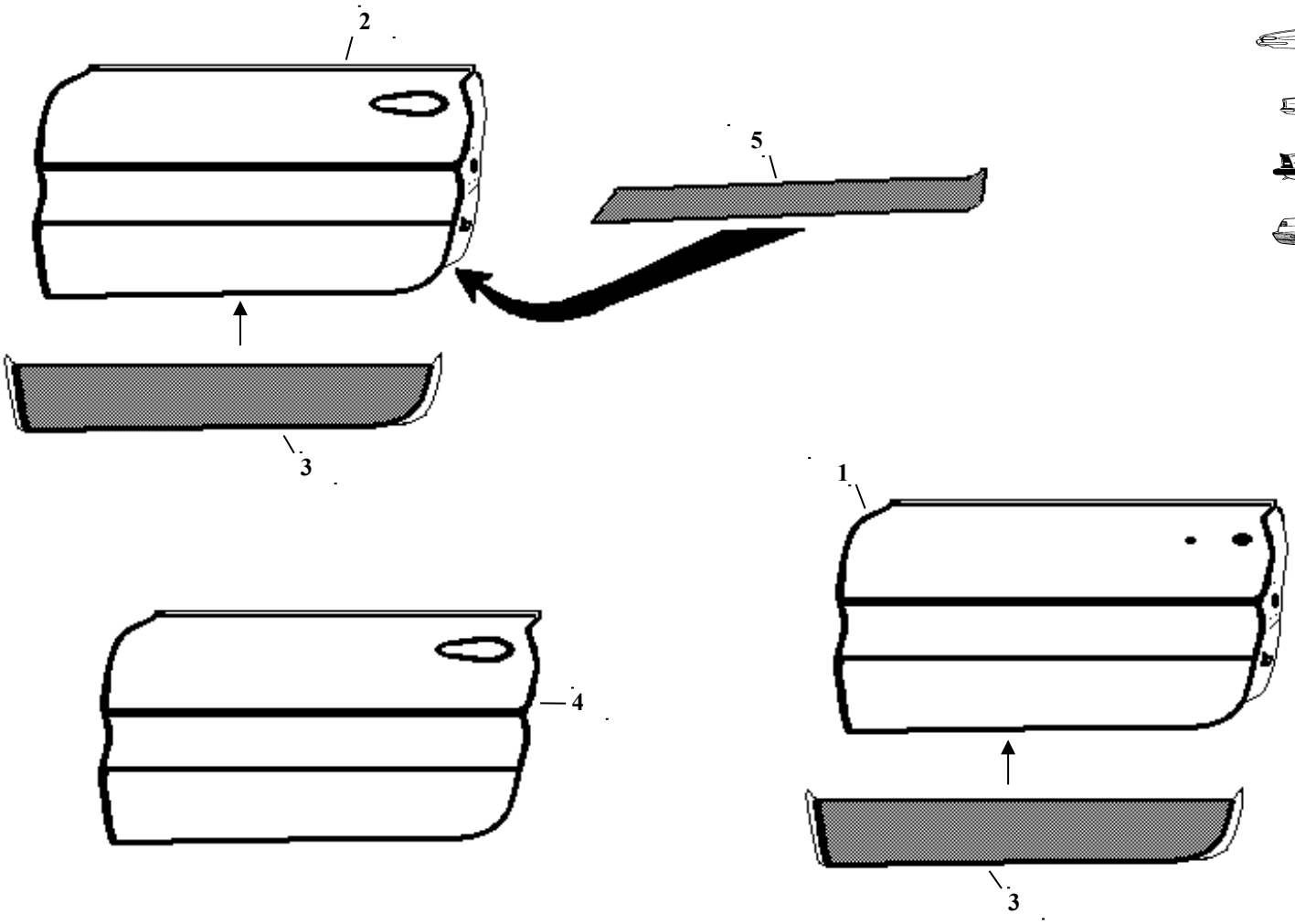

FIG.	N. ORDINAZIONE	DENOMINAZIONE	COLLOCAZIONE	ANNO	Q.TA'
1	315.004.380	Porta destra per maniglia 1°tipo		1966/78	1
1	315.004.381	Porta sinistra per maniglia 1°tipo		1966/78	1
2	315.004.382	Porta destra per maniglia 2°tipo		1970/93	1
2	315.004.383	Porta sinistra per maniglia 2°tipo		1970/93	1
3	315.004.384	Riparazione inferiore esterna destra		1966/93	1
3	315.004.385	Riparazione inferiore esterna sinistra		1966/93	1
4	315.004.386	Rivestimento esterno destro per maniglia 2°tipo		1970/93	1
4	315.004.387	Rivestimento esterno sinistro per maniglia 2°tipo		1970/93	1
5	315.004.388	Riparazione inferiore ossatura porta destra		1966/93	1
5	315.004.389	Riparazione inferiore ossatura porta sinistra		1966/93	1

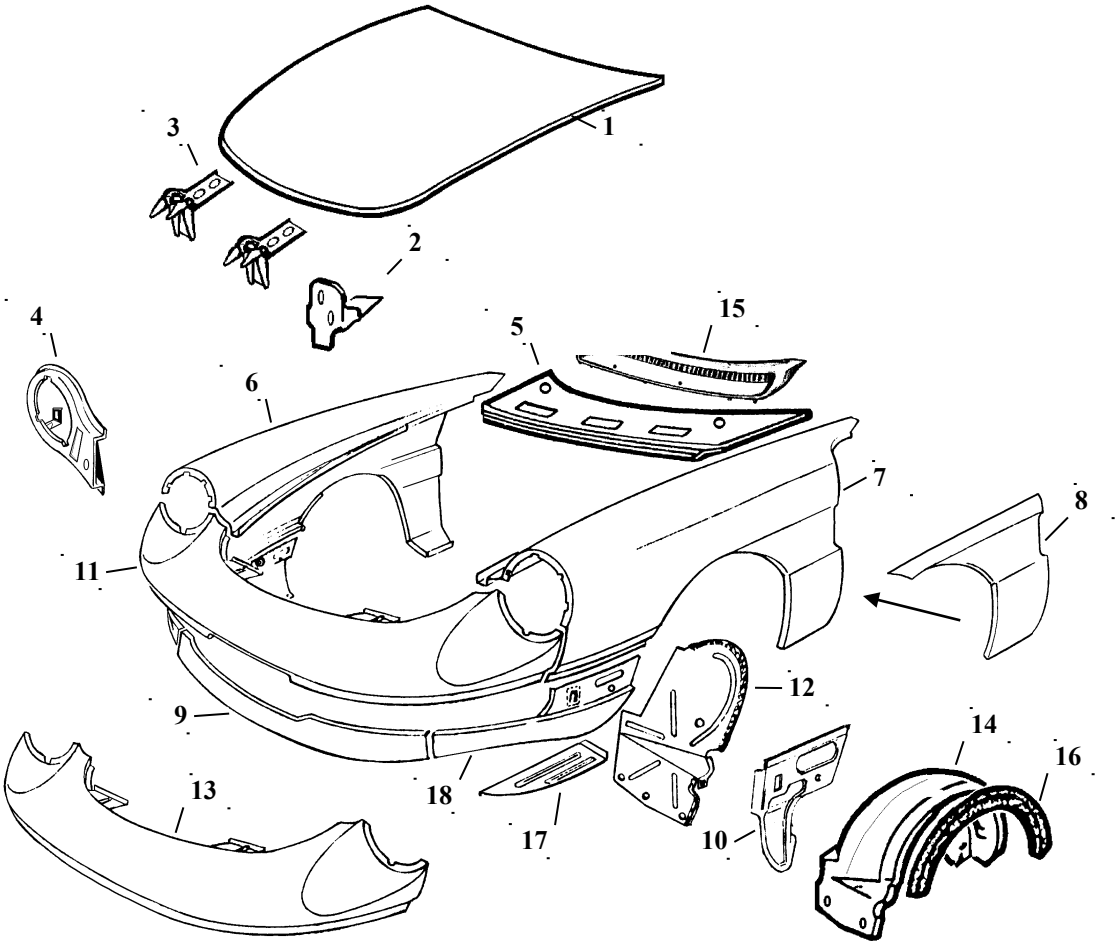

FIG.	N. ORDINAZIONE	DENOMINAZIONE	COLLOCAZIONE	ANNO	Q.TA'
1	315.004.301	Cofano motore		1966/93	1
2	315.006.302	Mensola per cerniera destra e sinistra		1966/93	2
3	315.006.303	Cerniera cofano motore destra e sinistra		1966/93	2
4	315.004.392	Supporto fissaggio faro destro		1983/93	1
4	315.004.393	Supporto fissaggio faro sinistro		1983/93	1
5	315.004.394	Cofano tergi fisso		1983/93	1
6	315.004.396	Parafango anteriore destro		1983/89	1
6	315.004.398	Parafango anteriore destro		1990/93	1
7	315.004.397	Parafango anteriore sinistro		1983/89	1
7	315.004.399	Parafango anteriore sinistro		1990/93	1
8	315.004.400	Riparazione per parafango anteriore destro		1983/93	1
8	315.004.401	Riparazione per parafango anteriore sinistro		1983/93	1
9	315.004.402	Frontale inferiore		1983/89	1
10	315.004.404	Parasassi posteriore destro		1983/89	1
10	315.004.405	Parasassi posteriore sinistro		1983/89	1
11	315.004.406	Frontale superiore		1983/89	1
12	315.004.408	Parasassi anteriore destro		1983/89	1
12	315.004.409	Parasassi anteriore sinistro		1983/89	1
13	315.004.410	Frontale superiore		1989/93	1
14	315.004.412	Parasassi in plastica destro		1989/93	1
14	315.004.413	Parasassi in plastica sinistro		1989/93	1
15	315.026.414	Griglia presa aria		1983/93	1
16	315.007.415	Guarnizione destra e sinistra		1989/93	2
17	315.004.416	Riparo inferiore spoiler destro		1983/89	1
17	315.004.417	Riparo inferiore spoiler sinistro		1983/89	1
18	315.004.418	Frontale inferiore destro		1983/89	1
18	315.004.419	Frontale inferiore sinistro		1983/89	1

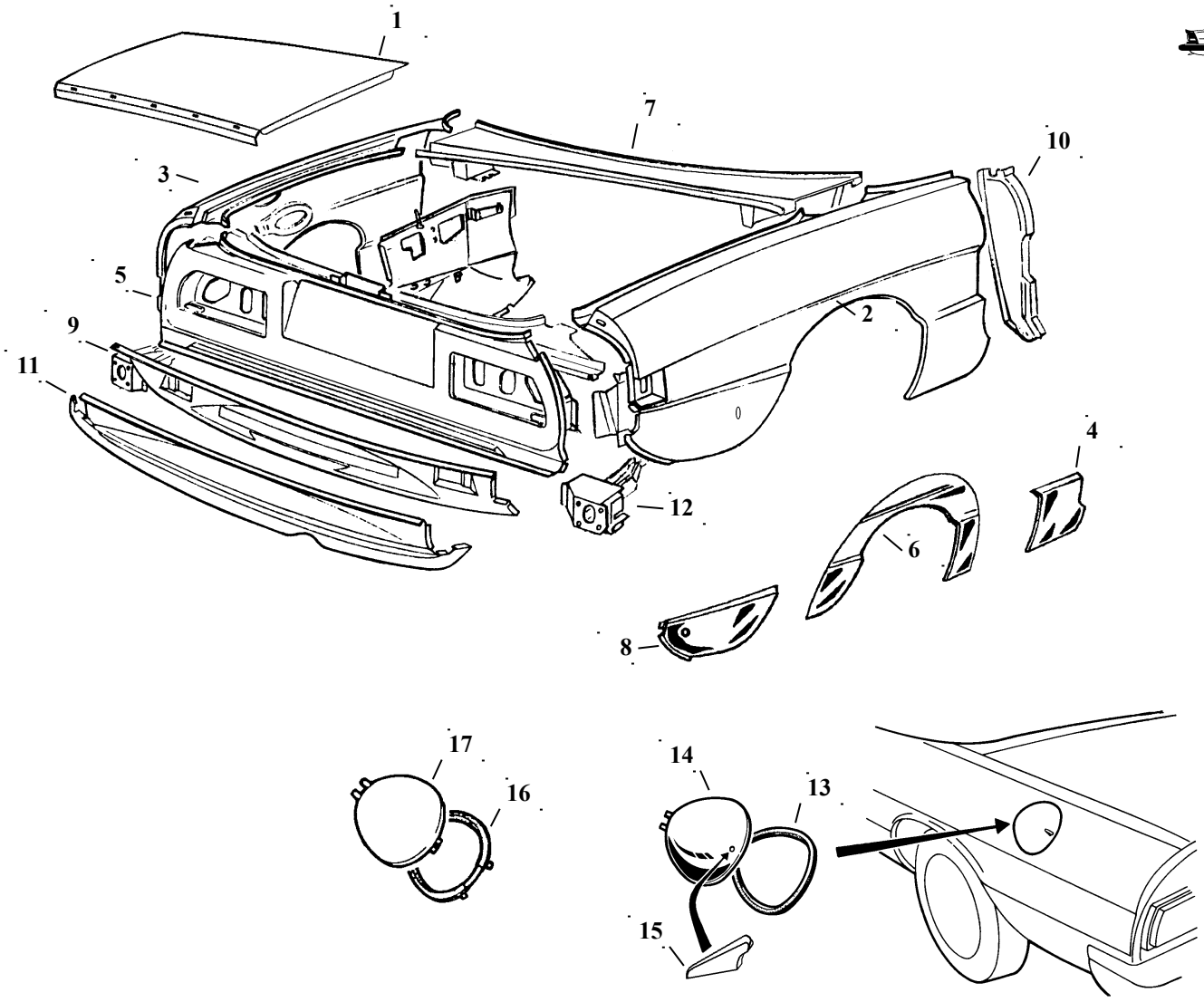

FIG.	N. ORDINAZIONE	DENOMINAZIONE	COLLOCAZIONE	ANNO	Q.TA'
1	315.004.425	Cofano baule		1983/89	1
2	315.004.426	Parafango posteriore destro		1983/89	1
3	315.004.427	Parafango posteriore sinistro		1983/89	1
4	315.004.332	Riparazione per parafango posteriore destro		1966/93	1
4	315.004.333	Riparazione per parafango posteriore sinistro		1966/93	1
5	315.004.428	Collegamento superiore posteriore		1983/89	1
6	315.004.336	Riparazione esterna passaruota posteriore destro		1966/93	1
6	315.004.337	Riparazione esterna passaruota posteriore sinistro		1966/93	1
7	315.004.359	Rivestimento superiore		1970/93	1
8	315.004.360	Riparazione per parafango posteriore destro		1970/89	1
8	315.004.361	Riparazione per parafango posteriore sinistro		1970/89	1
9	315.002.429	Rinforzo interno rivestimento centrale posteriore inferiore		1983/89	1
10	315.004.364	Montante porta destro		1970/93	1
10	315.004.365	Montante porta sinistro		1970/93	1
11	315.004.431	Collegamento inferiore posteriore		1983/89	1
12	315.002.432	Supporto attacco paraurti posteriore destro		1983/89	1
12	315.002.433	Supporto attacco paraurti posteriore sinistro		1983/89	1
13	315.007.342	Guarnizione sportello benzina		1966/86	1
14	315.004.343	Sportello benzina		1966/86	1
15	220.026.344	Pomolo sportello		1966/86	1
16	315.007.434	Guarnizione sportello benzina		1987/93	1
17	315.004.435	Sportello benzina		1987/93	1

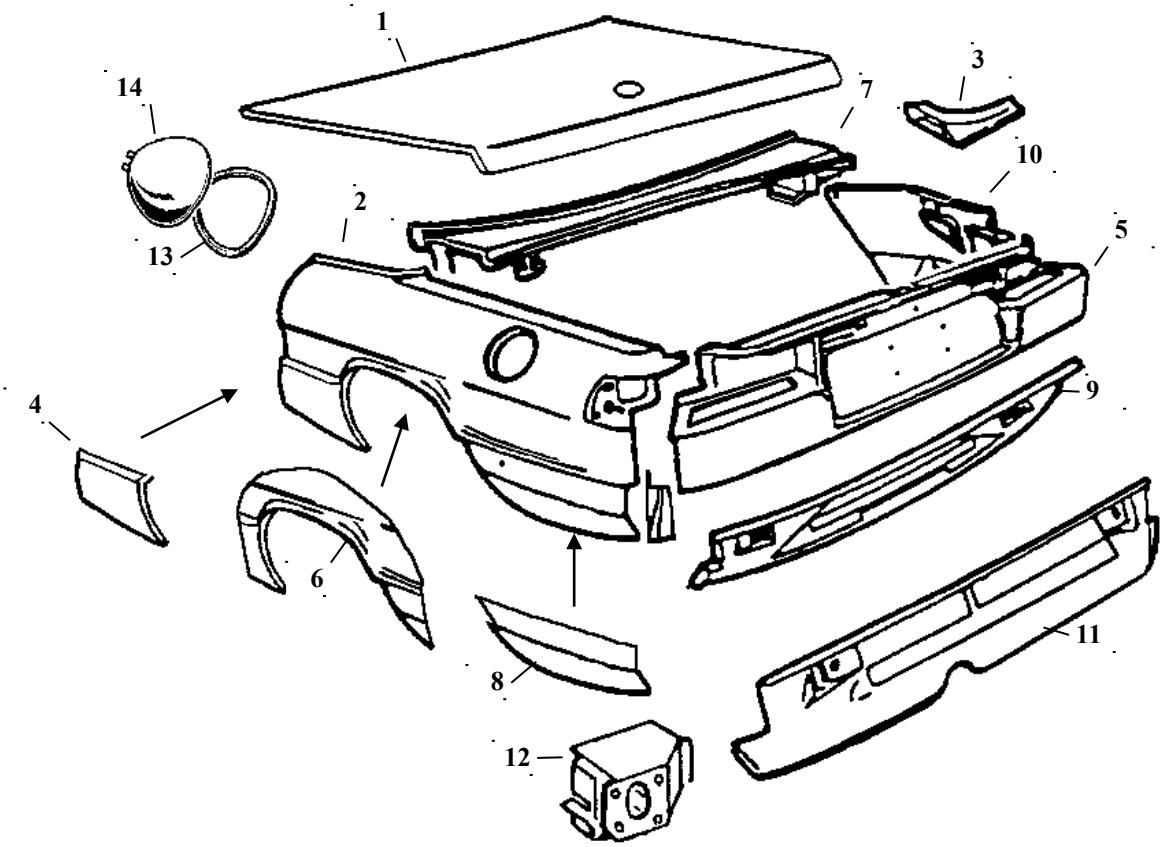

FIG.	N. ORDINAZIONE	DENOMINAZIONE	COLLOCAZIONE	ANNO	Q.TA'
1	315.004.451	Cofano baule		1989/93	1
2	315.004.452	Parafango posteriore destro		1989/93	1
2	315.004.453	Parafango posteriore sinistro		1989/93	1
3	315.002.454	Raccordo posteriore destro		1989/93	1
3	315.002.455	Raccordo posteriore sinistro		1989/93	1
4	315.004.332	Riparazione per parafango posteriore destro		1966/93	1
4	315.004.333	Riparazione per parafango posteriore sinistro		1966/93	1
5	315.004.457	Collegamento superiore posteriore		1989/93	1
6	315.004.336	Riparazione esterna passaruota posteriore destro		1966/93	1
6	315.004.337	Riparazione esterna passaruota posteriore sinistro		1966/93	1
7	315.004.359	Rivestimento superiore		1970/93	1
8	315.004.458	Riparazione per parafango posteriore destro		1989/93	1
8	315.004.459	Riparazione per parafango posteriore sinistro		1989/93	1
9	315.002.460	Rinforzo interno rivestimento centrale posteriore inferiore		1989/93	1
10	315.002.462	Collegamento posteriore interno destro		1970/93	1
10	315.002.463	Collegamento posteriore interno sinistro		1970/93	1
11	315.004.464	Collegamento inferiore posteriore		1989/93	1
12	315.002.466	Supporto attacco paraurti posteriore destro		1989/93	1
12	315.002.467	Supporto attacco paraurti posteriore sinistro		1989/93	1
13	315.007.434	Guarnizione sportello benzina		1987/93	1
14	315.004.435	Sportello benzina		1987/93	1

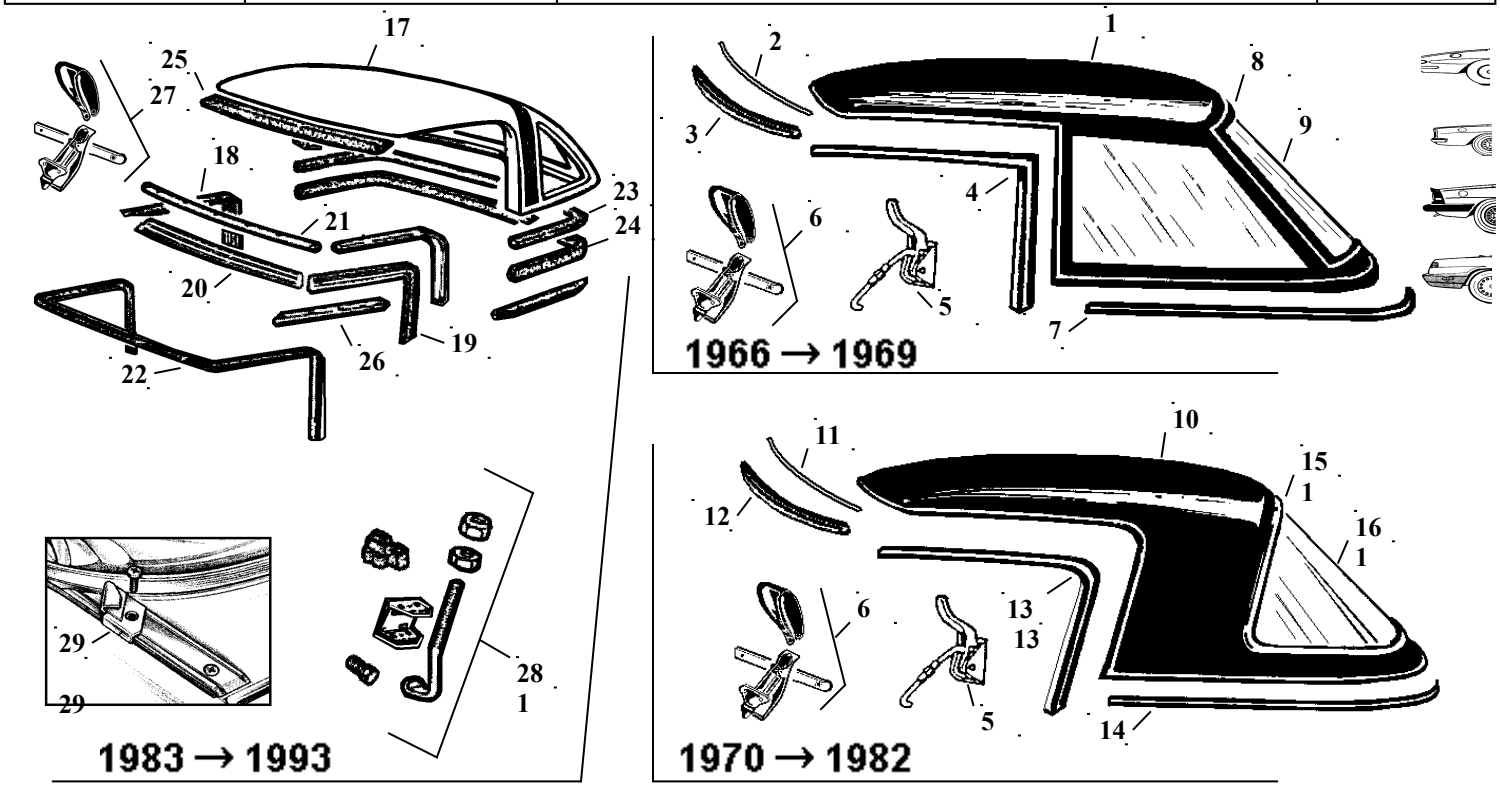

FIG.	N. ORDINAZIONE	DENOMINAZIONE	COLLOCAZIONE	ANNO	Q.TA'
1	315.038.501	Hard top		1966/69	1
2	315.038.502	Canalino guarnizione		1966/69	1
3	315.007.503	Guarnizione anteriore superiore		1966/69	1
4	315.007.504	Guarnizione battuta vetro porta destra		1966/69	1
4	315.004.505	Guarnizione battuta vetro porta sinistra		1966/69	1
5	220.032.506	Gancio fissaggio centrale hard top		1966/82	2
6	315.032.957	Gancio anteriore completo		1966/82	2
7	315.007.507	Guarnizione posteriore inferiore		1966/69	1
8	315.007.508	Guarnizione lunotto		1966/69	1
9	315.038.509	lunotto		1966/69	1
10	315.038.510	Hard top		1970/82	1
11	315.038.511	Canalino guarnizione		1970/82	1
12	315.007.512	Guarnizione anteriore superiore		1970/82	1
13	315.007.514	Guarnizione battuta vetro porta destra		1970/82	1
13	315.007.515	Guarnizione battuta vetro porta sinistra		1970/82	1
14	315.007.516	Guarnizione posteriore inferiore		1970/82	1
15	315.007.517	Guarnizione lunotto		1970/82	1
16	315.038.518	lunotto		1970/82	1
17	315.038.519	Hard top		1983/93	1
18	315.007.520	Guarnizione battuta vetro porta destra 1°serie		1983/86	1
19	315.007.521	Guarnizione battuta vetro porta sinistra 1°serie		1983/86	1
20	315.007.522	Guarnizione anteriore superiore 1°serie		1983/86	1
21	315.038.523	Canalino guarnizione		1983/93	1
22	315.007.524	Guarnizione battuta vetro porta destra e sinistra e anteriore superiore 2°serie		1987/93	1
23	315.007.525	Guarnizione posteriore inferiore 1°serie		1983/86	1
24	315.007.526	Guarnizione posteriore inferiore 2°serie		1987/93	1
25	315.007.527	Guarnizione tenuta		1983/93	1
26	315.007.528	Guarnizione tenuta destra		1983/93	1
26	315.007.529	Guarnizione tenuta sinistra		1983/93	1
27	315.032.993	Gancio anteriore completo		1970/86	2
27	315.032.530	Gancio anteriore completo		1987/93	2
28	315.038.531	Serie staffe e tiranti fissaggio centrale hard top		1983/93	1
29	315.038.532	Staffa posteriore destra		1983/93	1

29	315.038.533	Staffa posteriore sinistra		1983/93	1

1

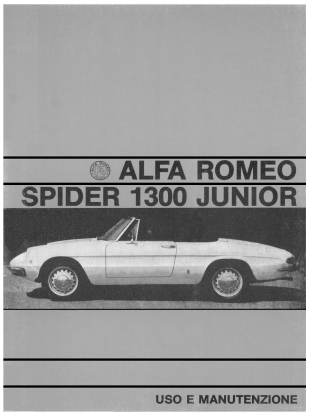

2

3

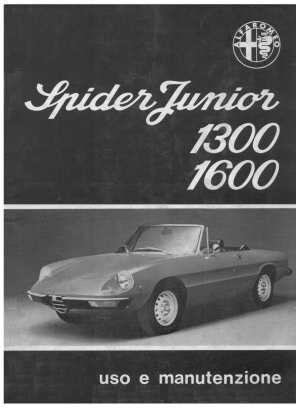

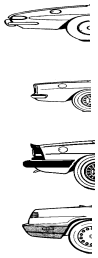

4

5

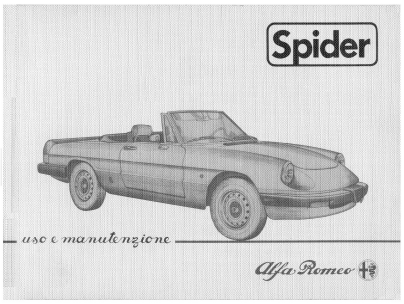

6

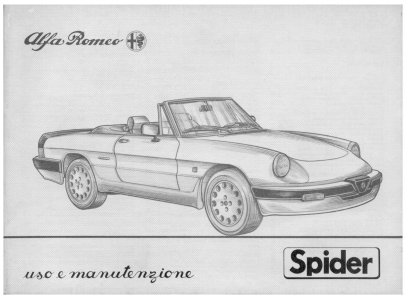

7

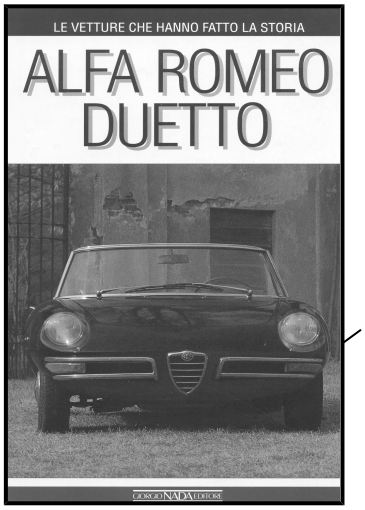

9

8

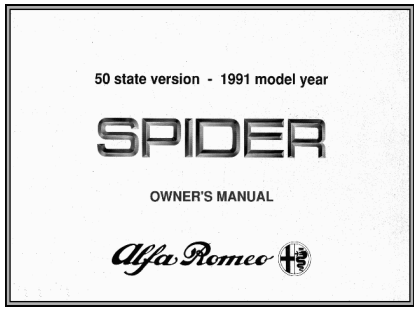

FIG.	N. ORDINAZIONE	DENOMINAZIONE	COLLOCAZIONE	ANNO	Q.TA'
1	315.042.601	Libretto uso e manutenzione spider 1300 junior (duetto)		1968/69	1
2	315.042.602	Libretto uso e manutenzione spider 1600 (duetto)		1966/68	1
3	315.042.603	Libretto uso e manutenzione spider junior 1300/1600 (coda tronca)		1970/78	1
4	315.042.604	Libretto uso e manutenzione spider 1600/2000 (coda tronca)		1979/82	1
5	315.042.605	Libretto uso e manutenzione spider 1600/2000 (spoiler)		1982/86	1
6	315.042.606	Libretto uso e manutenzione spider 1600/2000 (spoiler)		1986/89	1
7	315.042.607	Libretto uso e manutenzione spider 1600/2000 (quarta serie)		1989/93	1
8	315.042.608	Libretto uso e manutenzione spider versione USA (testo inglese)		1989/93	1
9	315.042.609	Libro Alfa Romeo Duetto e A. R. spider dal 1966 al 1993 numero pagine 95		1966/93	1